		-5	0	5	10
25	(kW)	224.0	274.6	334.0	402.9
	(kW)	38.4	38.7	38.9	38.7
	(A)	67.1	67.7	67.9	67.7
30	(kW)	212.7	261.4	318.4	384.8
	(kW)	42.9	43.5	43.9	44.0
	(A)	74.2	75.1	75.7	75.9
35	(kW)	201.3	247.9	302.6	366.4
	(kW)	48.0	48.8	49.5	49.8

		-5	0	5	10
25	(kW)				

		-5	0	5	10
25	(kW)	377.2	462.6	562.6	678.8
	(kW)	62.8	63.4	63.7	63.4
	(A)	107.3	108.3	108.7	108.3
30	(kW)	358.3	440.2	536.3	648.1
	(kW)	70.3	71.3	72.0	72.1
	(A)	120.1	121.8	122.8	123.0
35	(kW)	338.9	417.4	509.6	617.0
	(kW)	78.6	80.0	81.0	81.5
	(A)	134.2	136.6	138.3	139.2

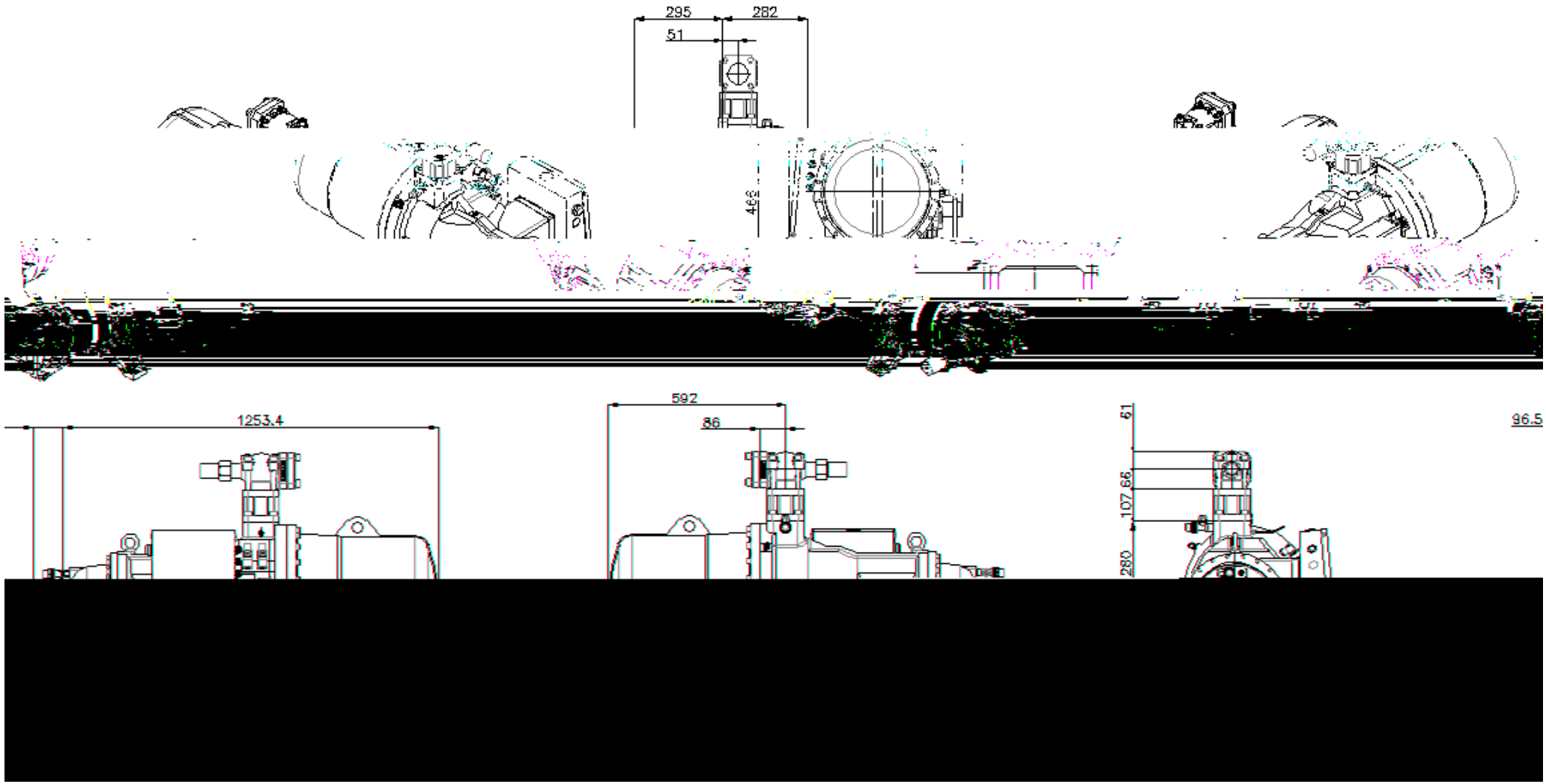
295
282
51
439
1253.4
592
86
61
107.66
280
96.5

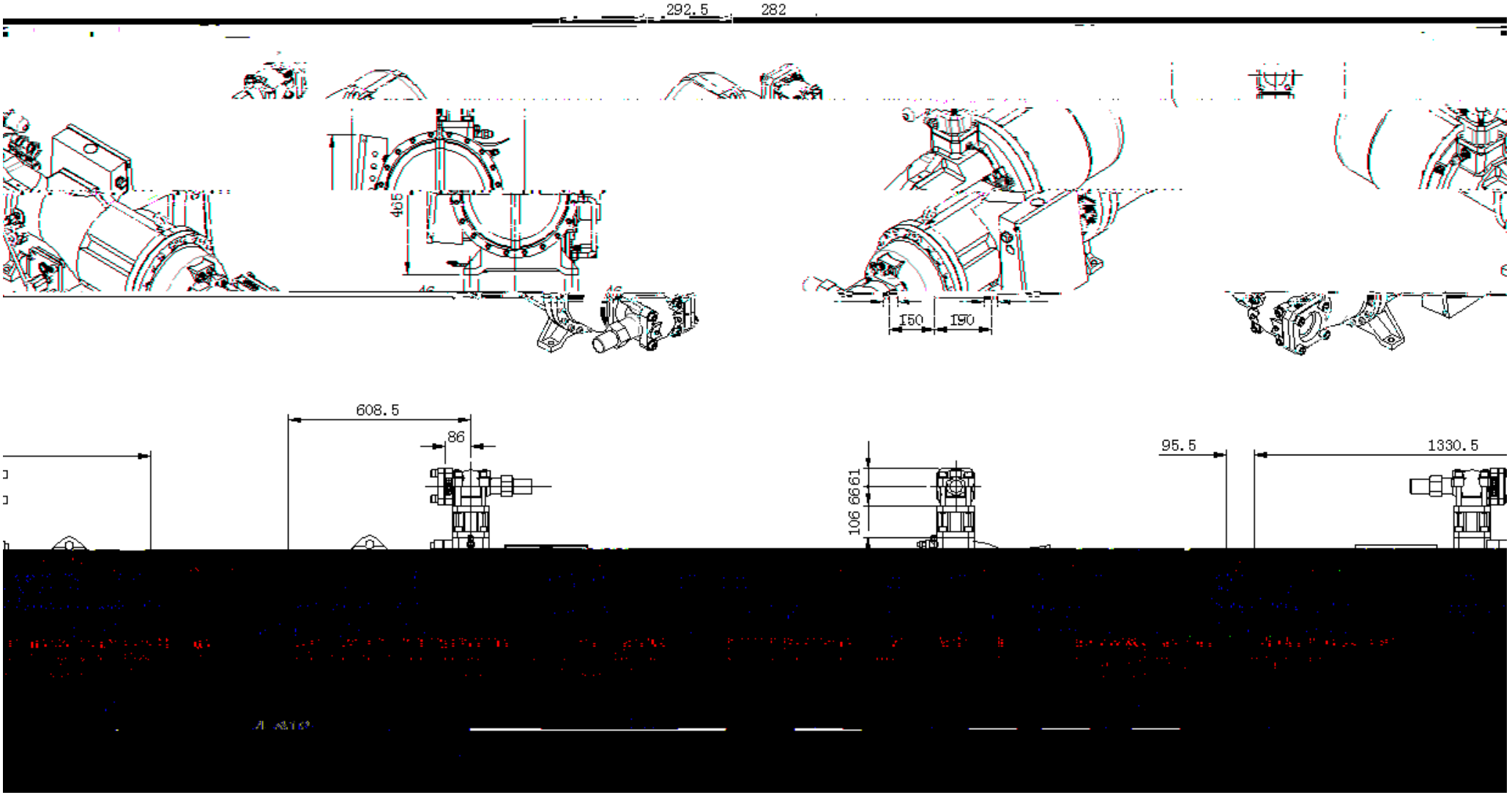
292.5
282
465
46
150
190
608.5
86
95.5
1330.5
106
66
61

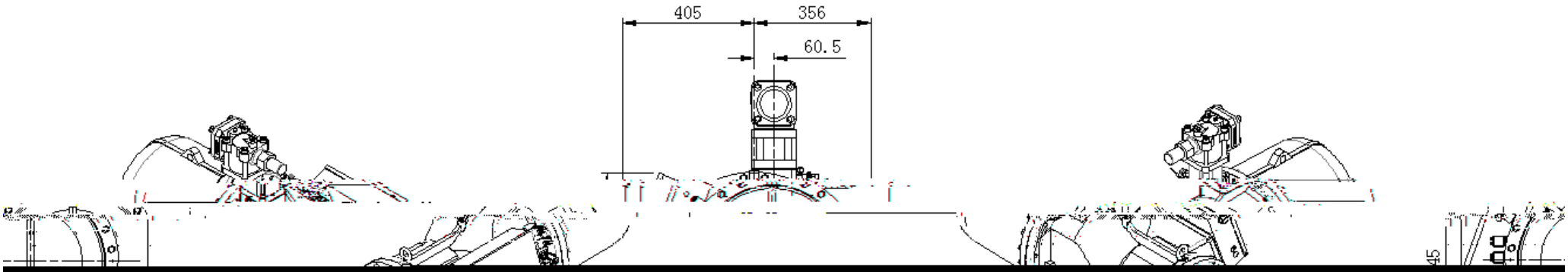

[redacted]

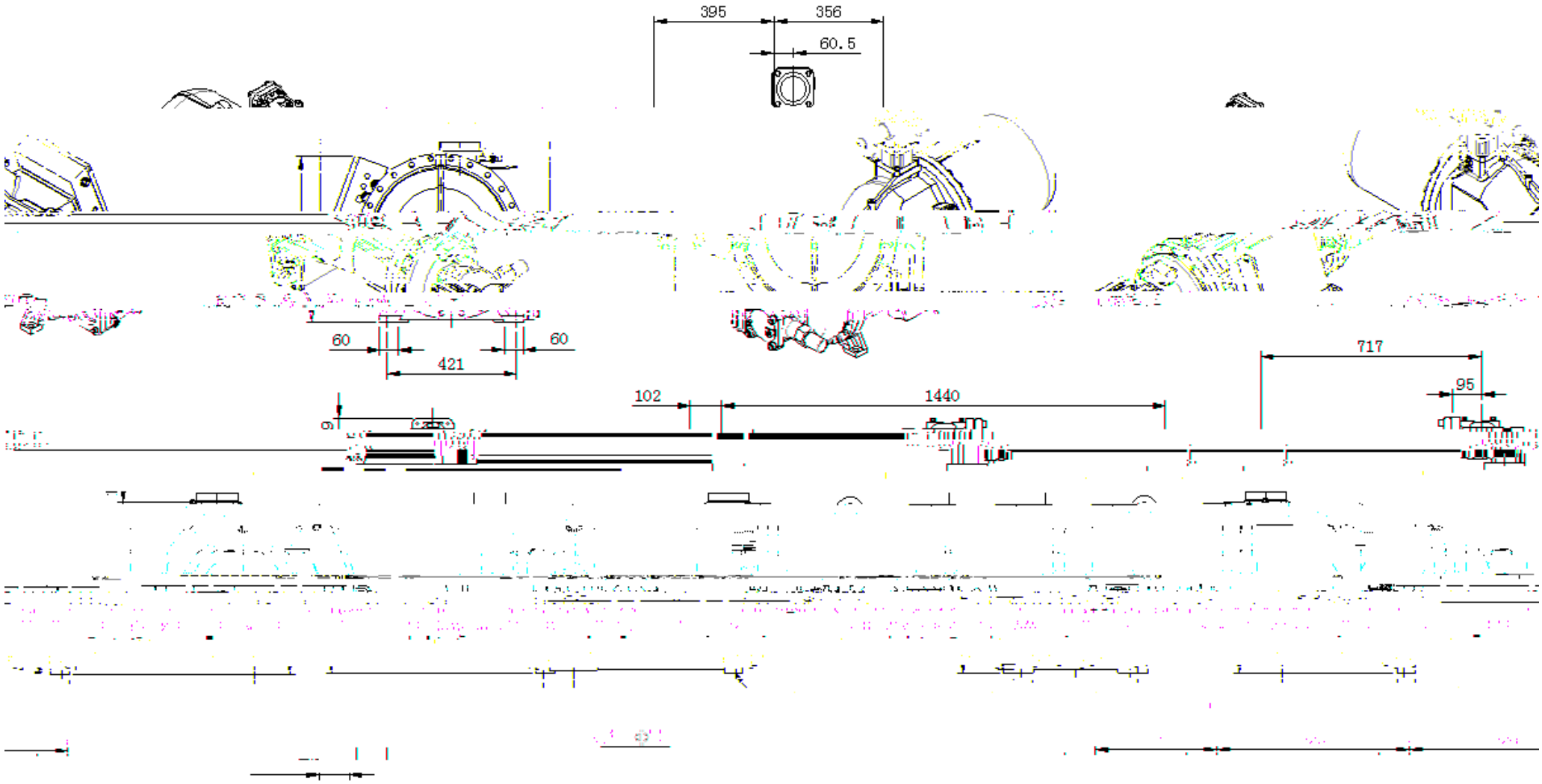
395
356
60.5
60
60
421
102
1440
717
95

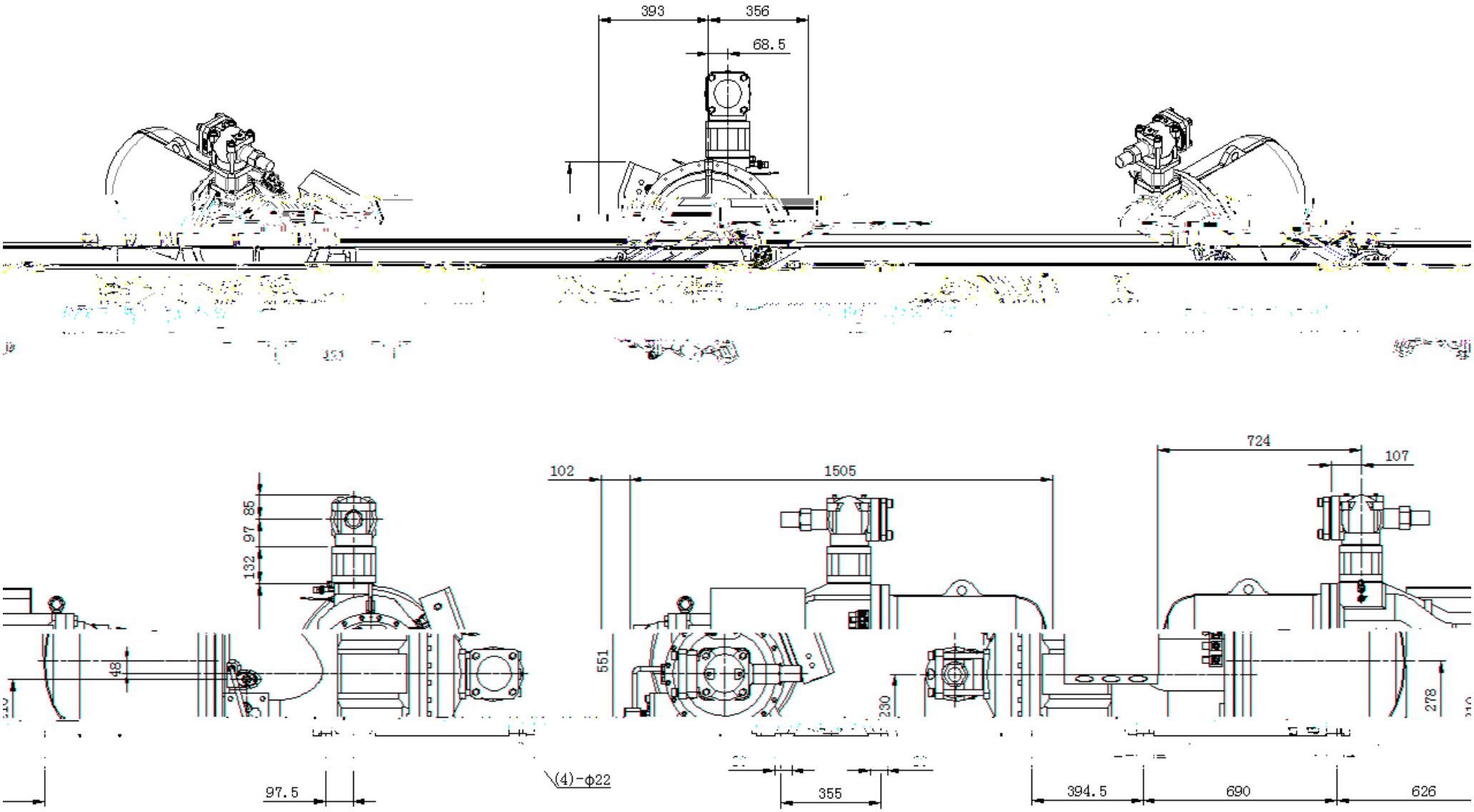
393
356
68.5
102
1505
724
107
85
97
132
48
551
230
278
97.5
(4)-φ22
355
394.5
690
626

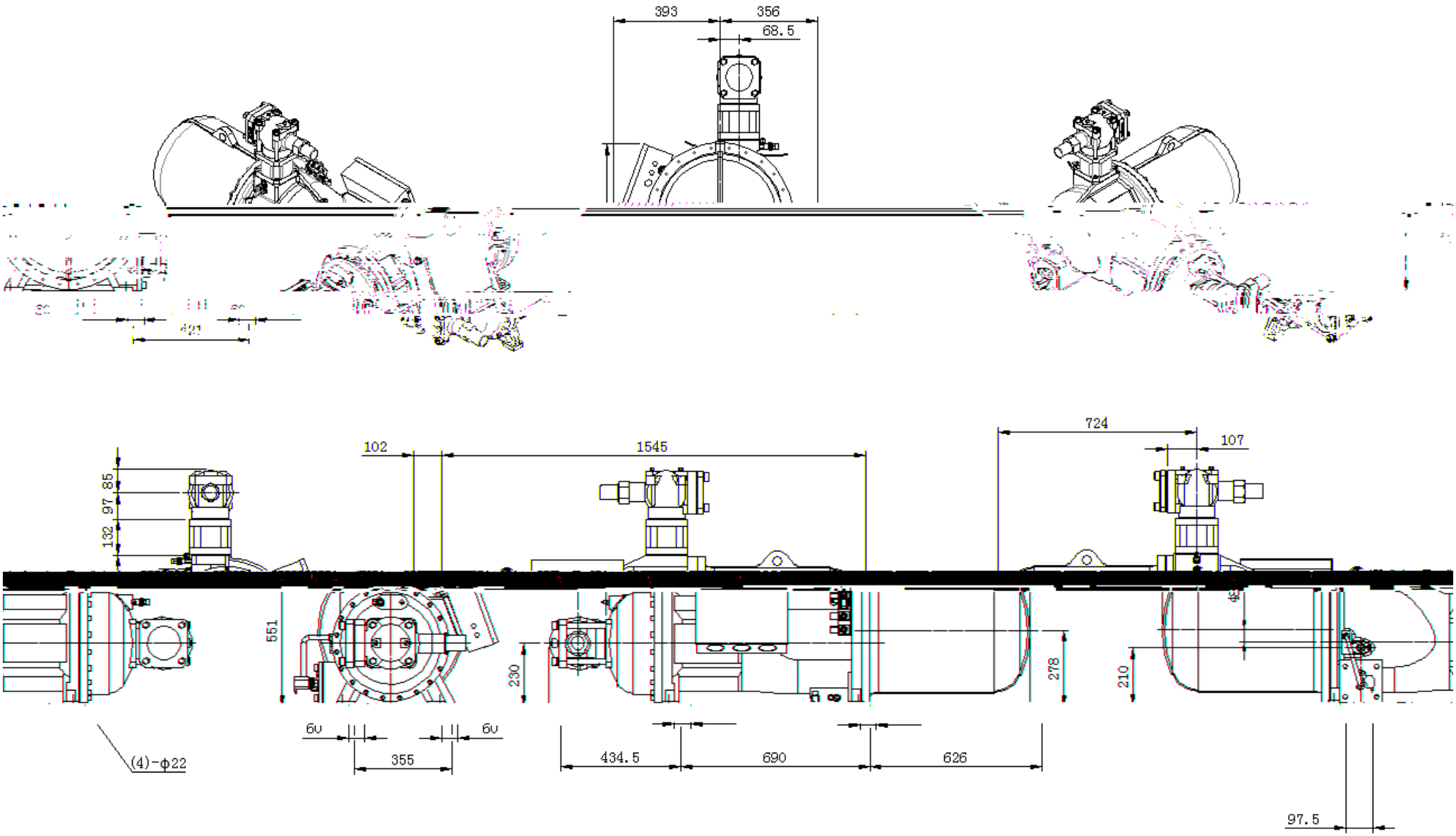
393
356
68.5
421
724
107
102
1545
132
97
85
551
230
278
210
6U
6U
355
434.5
690
626
(4)-φ22
97.5

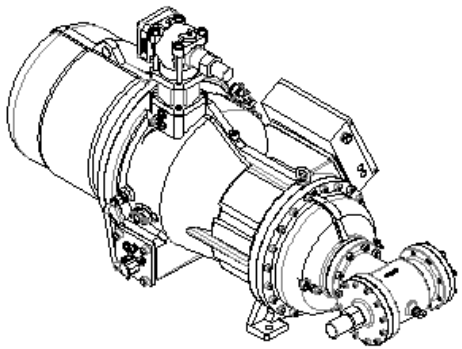

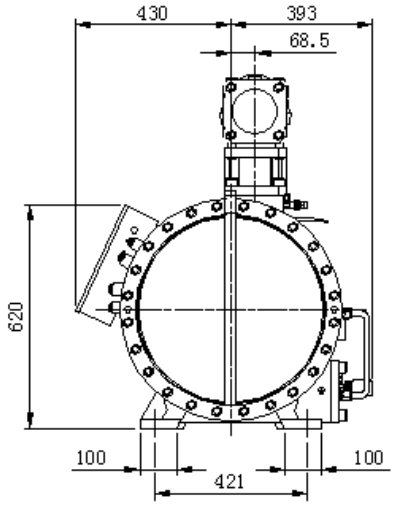
430
393
68.5
620
100
421
100

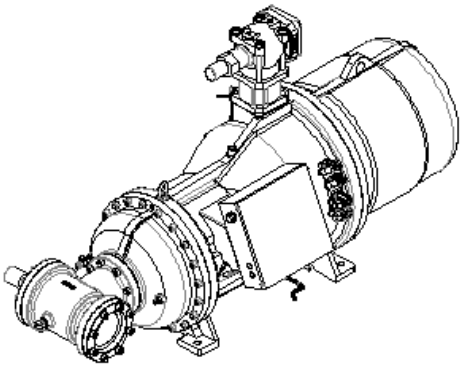

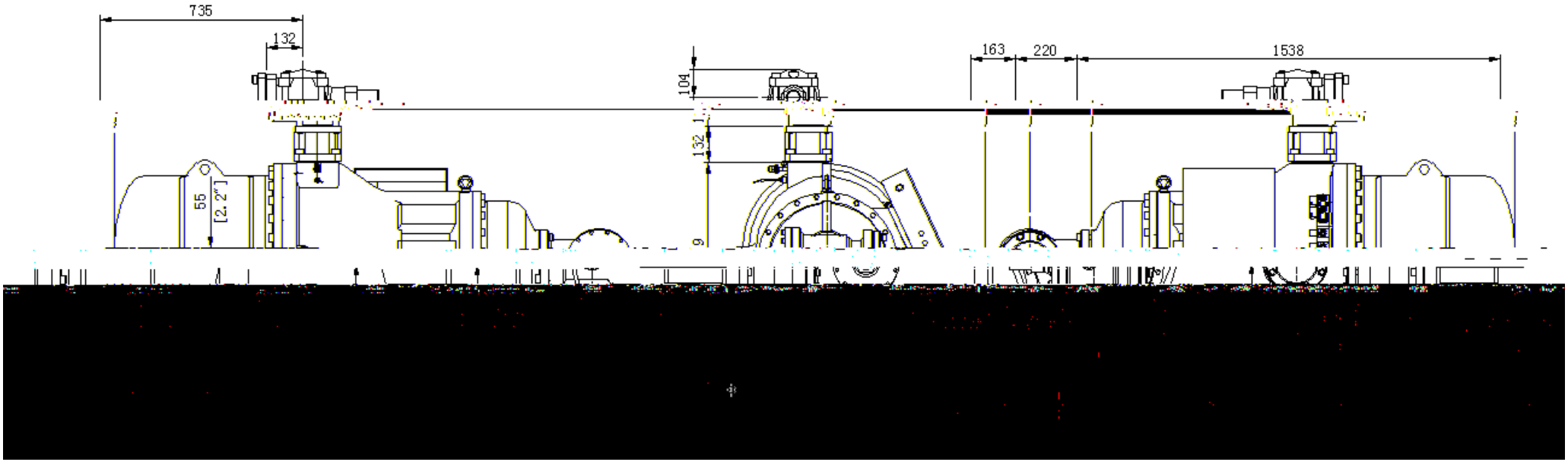
735
132
104
132
55
[2.2"]
9
163
220
1538

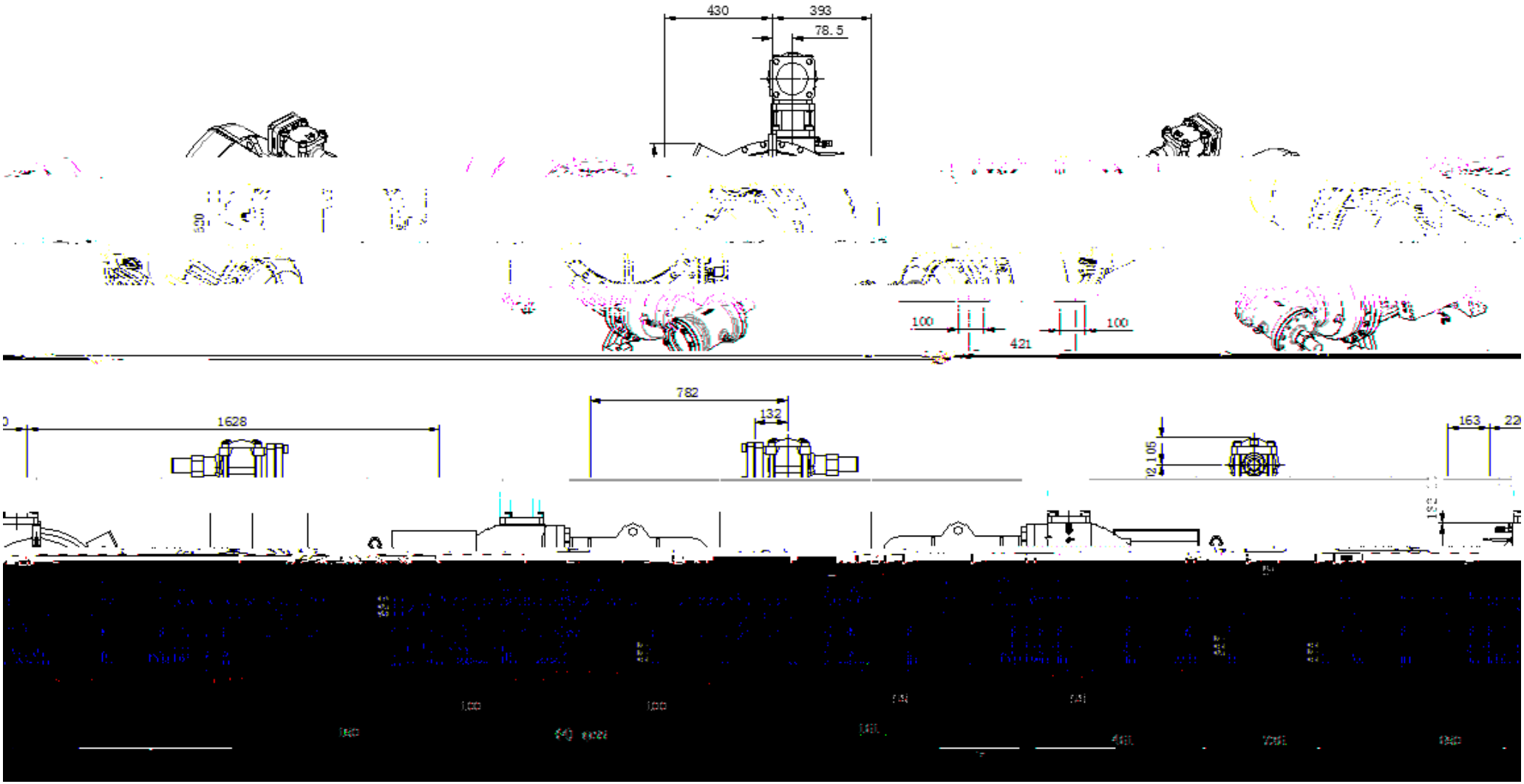
430
393
78.5
100
100
421
1628
782
132
163

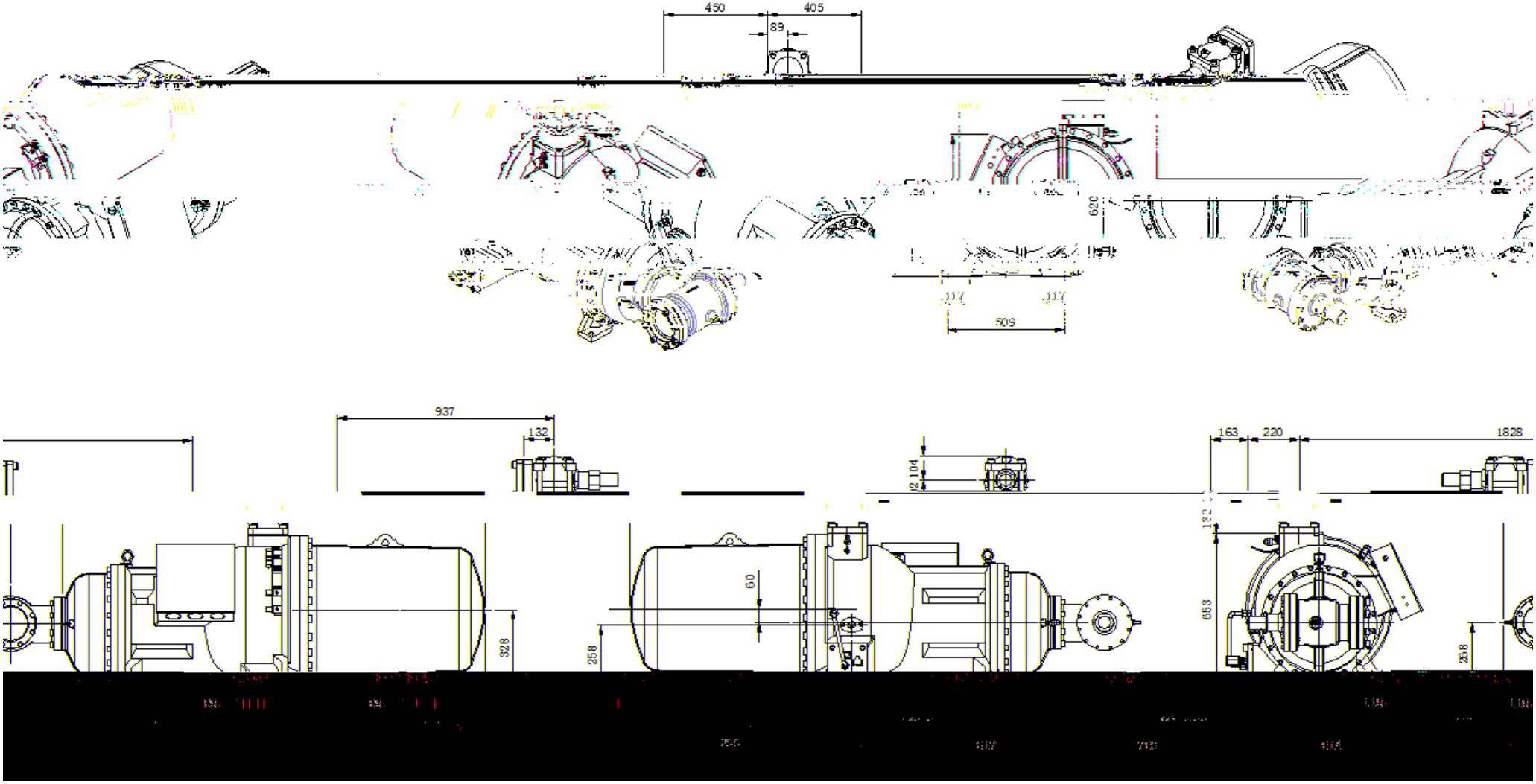
450
405
89
620
117
117
509
937
132
104
163
220
1828
60
328
258
653
268

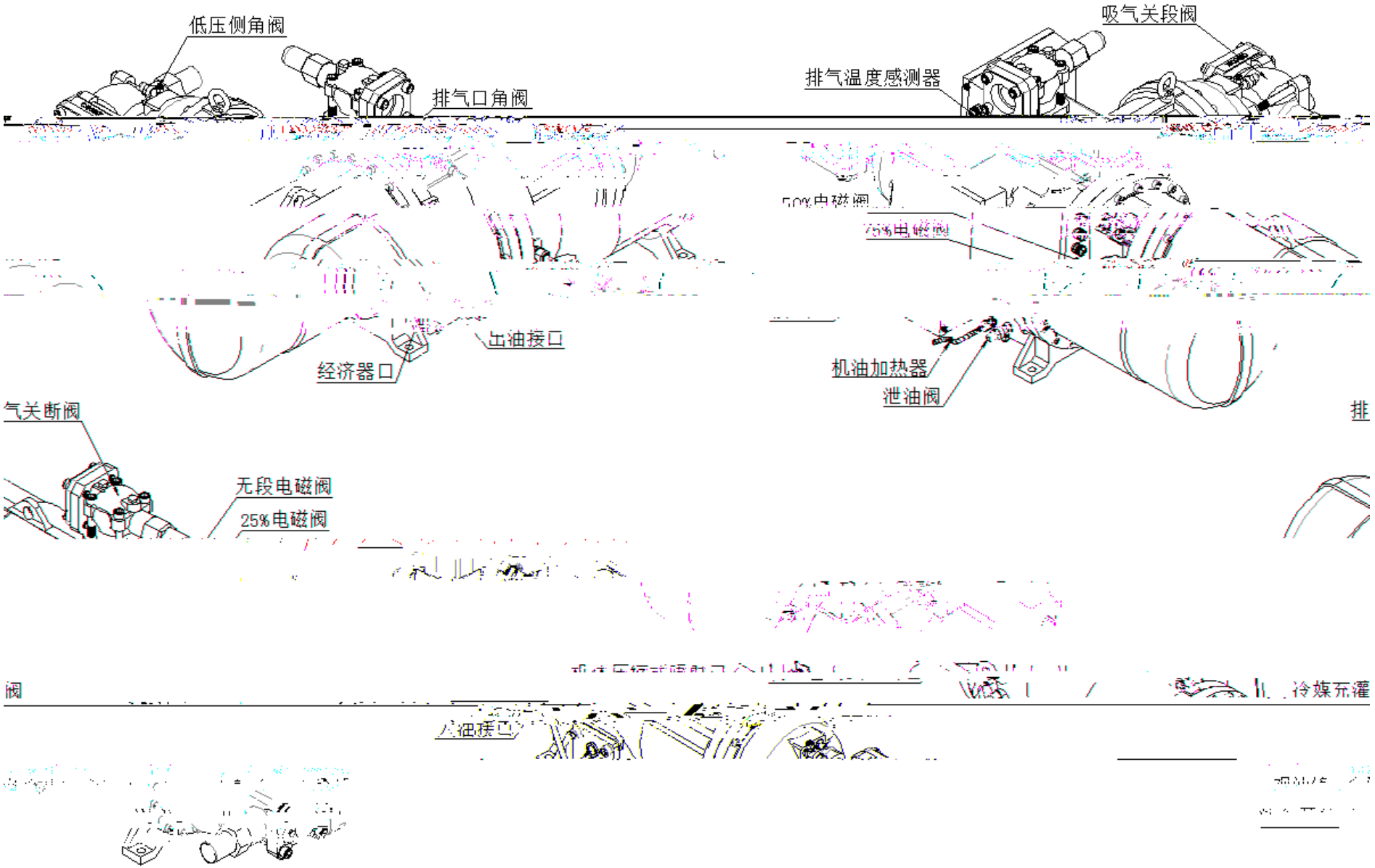
低压侧角阀
排气口角阀
吸气关段阀
排气温度感测器
50%电磁阀
25%电磁阀
出油接口
经济器口
机油加热器
泄油阀
气关断阀
无段电磁阀
25%电磁阀
排
阀
冷媒充灌
入油接口

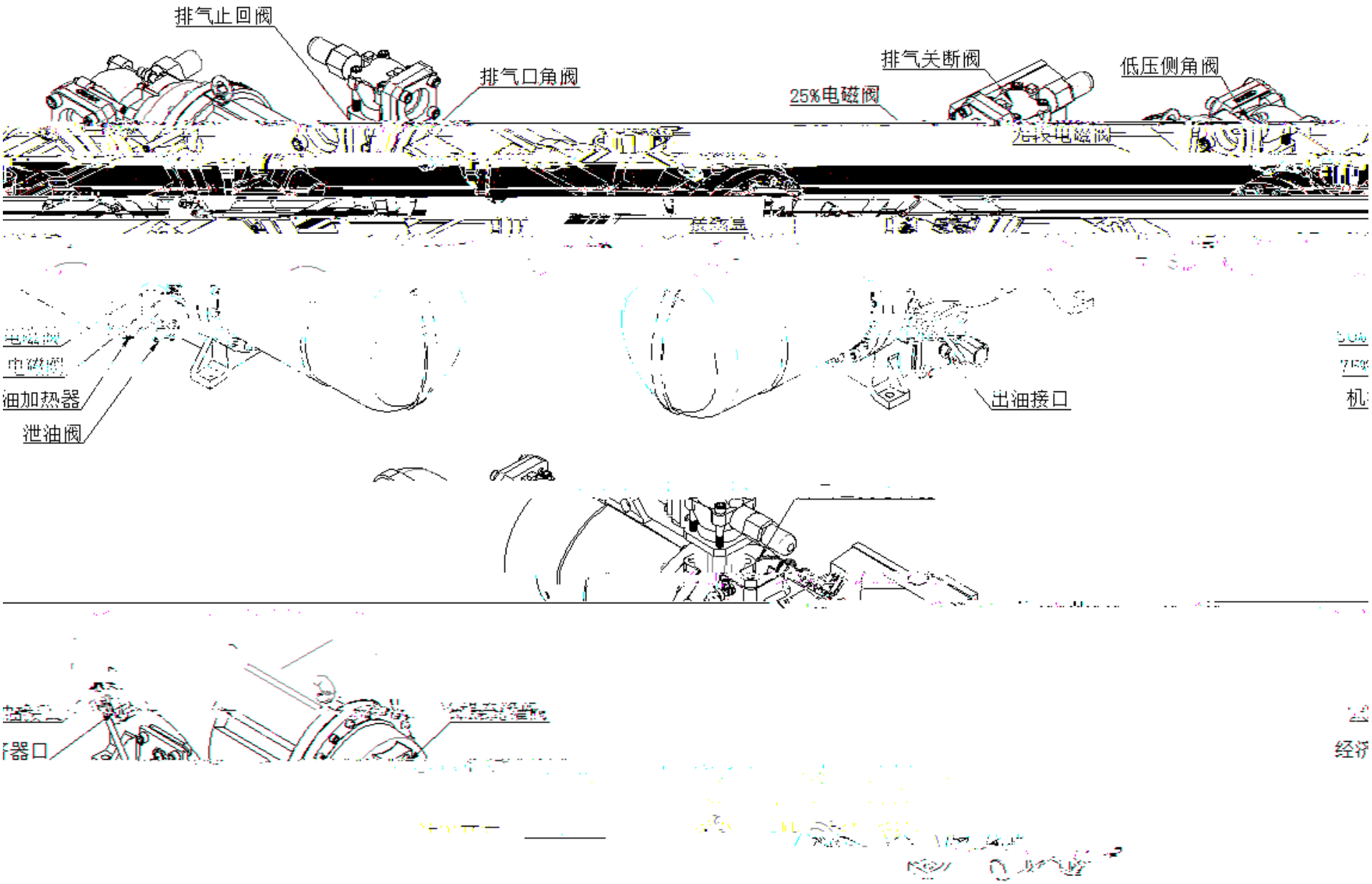
排气止回阀
排气口角阀
排气关断阀
低压侧角阀
25%电磁阀
泄油阀
出油接口

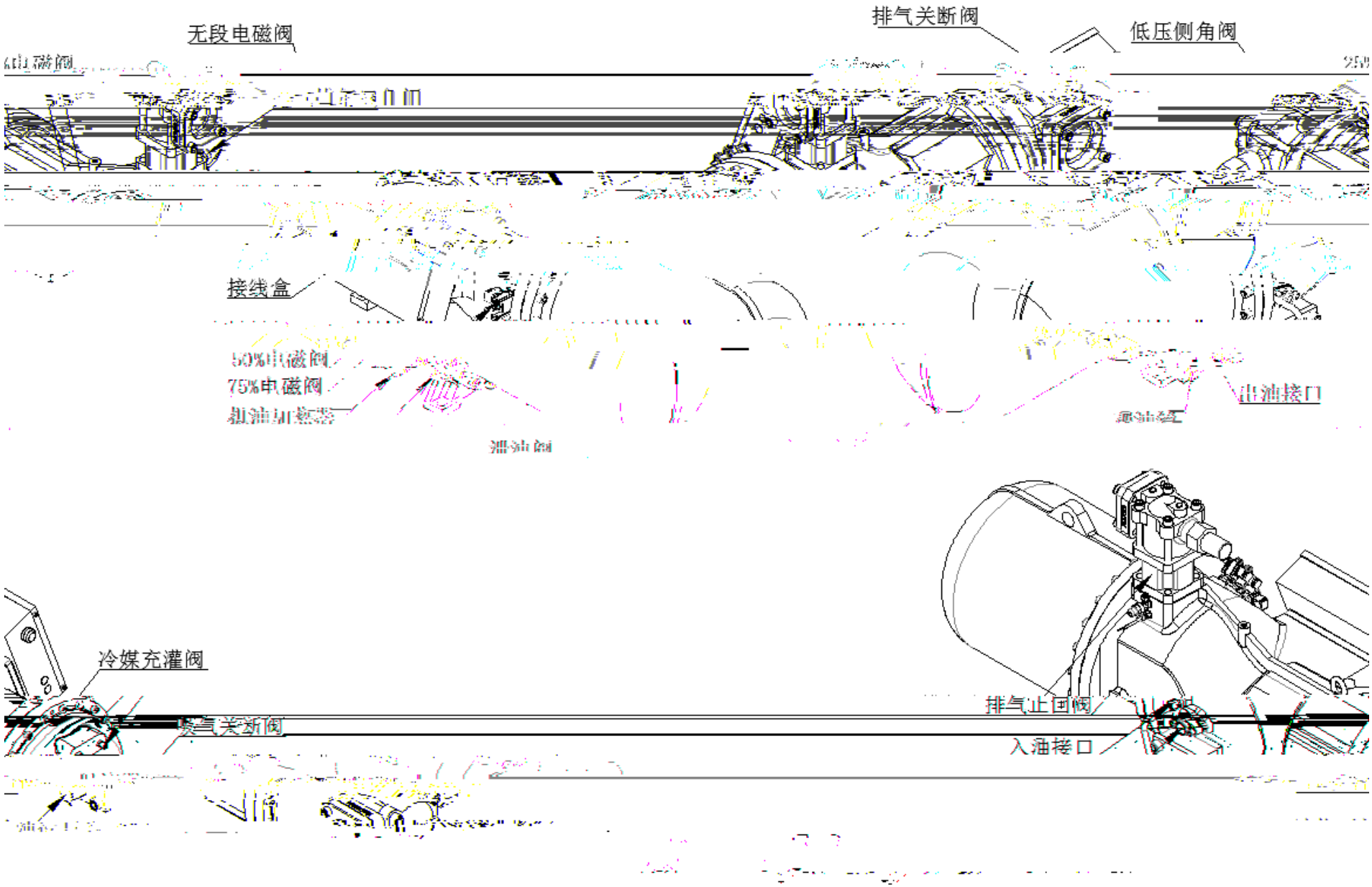
无段电磁阀
排气关断阀
低压侧角阀
接线盒
50%电磁阀
75%电磁阀
出油接口
冷媒充灌阀
排气止回阀
入油接口

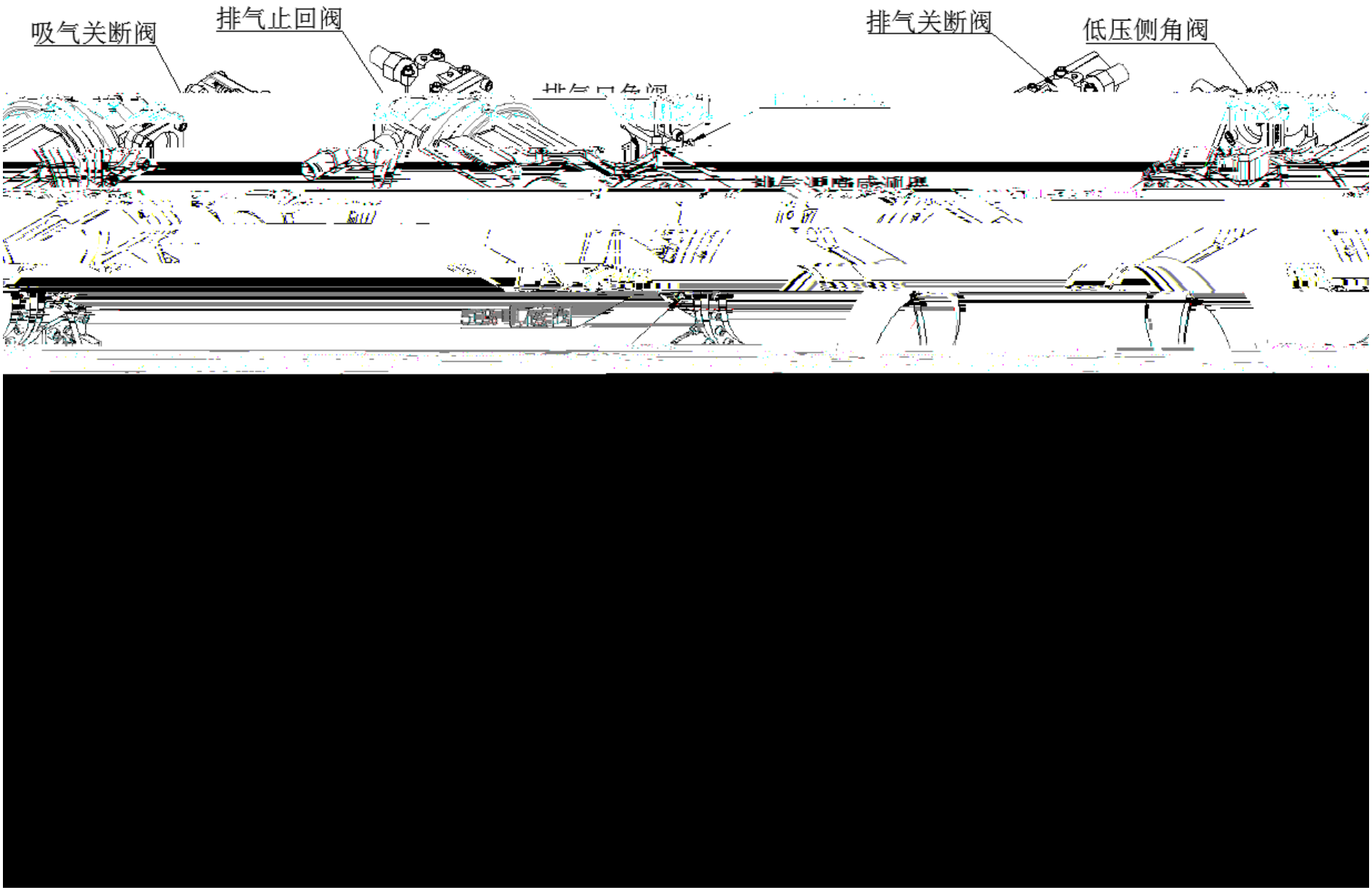
吸气关断阀
排气止回阀
排气关断阀
低压侧角阀

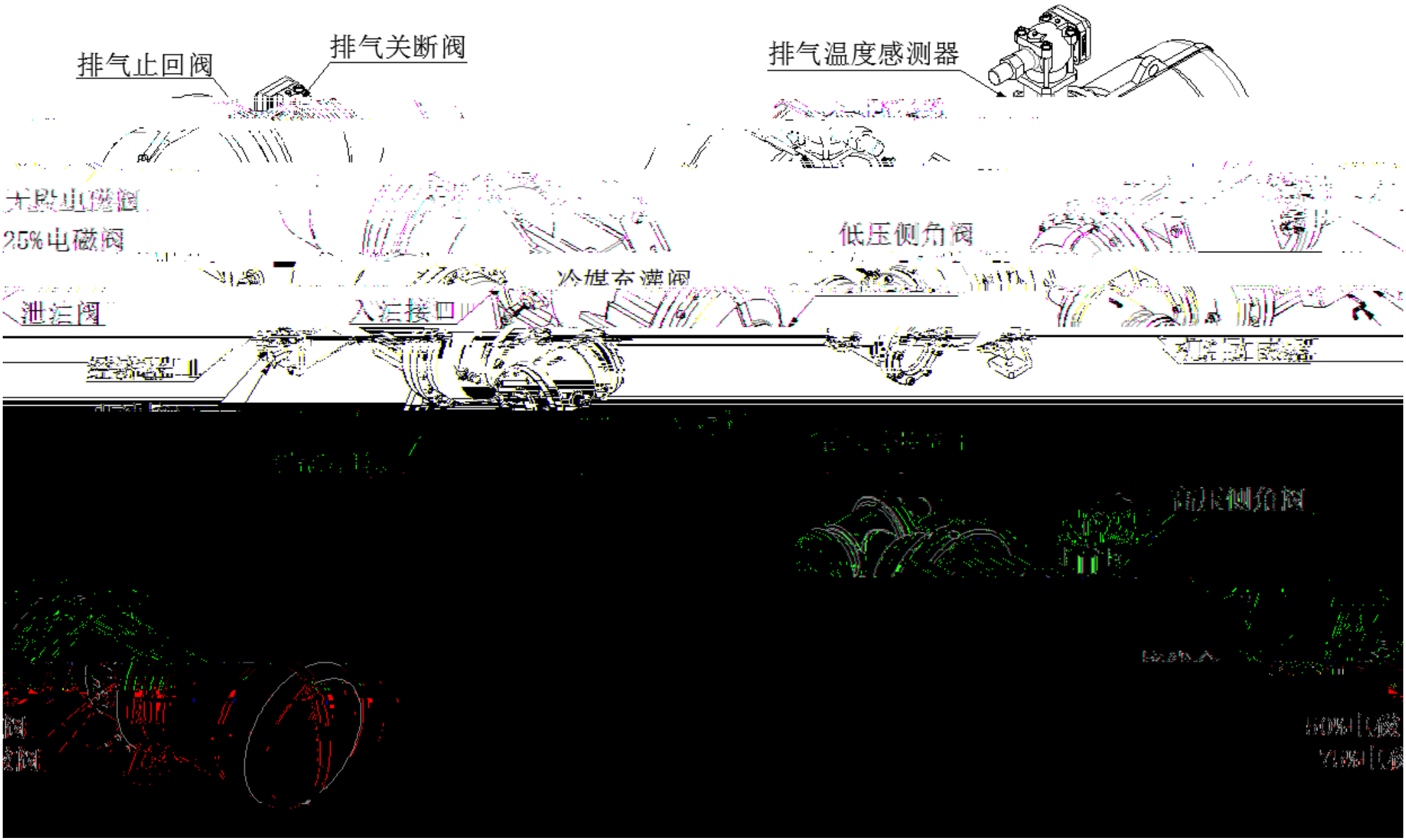
排气止回阀
排气关断阀
排气温度感测器
25%电磁阀
低压侧角阀
泄污阀
入污接口
高压侧角阀

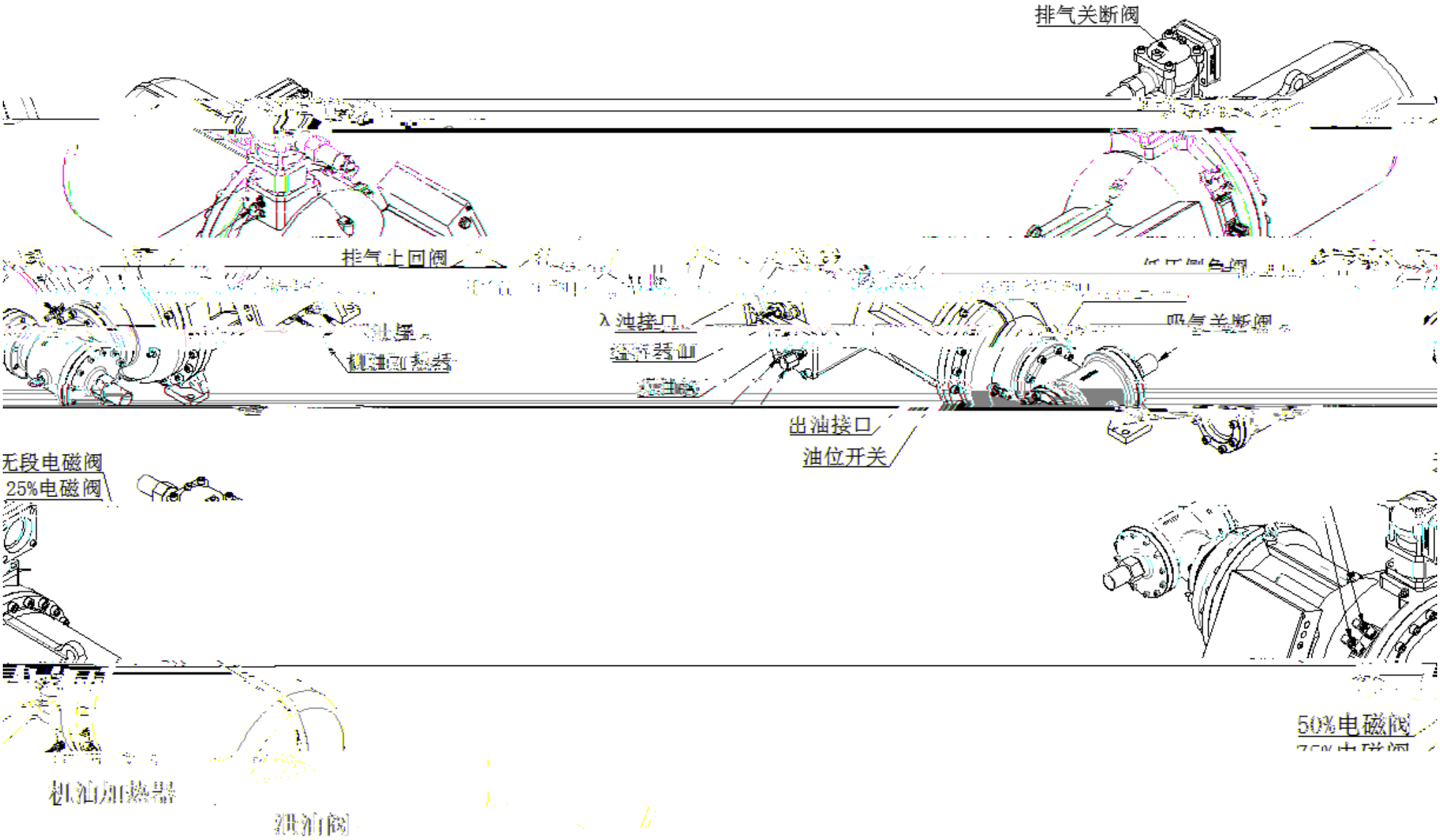
排气关断阀
排气止回阀
出油接口
油位开关
无段电磁阀
25%电磁阀
50%电磁阀
机油加热器
供油阀

~