		-5	0	5	10
25	(kW)	224.0	274.6	334.0	402.9
	(kW)	38.4	38.7	38.9	38.7
	(A)	67.1	67.7	67.9	67.7
30	(kW)	212.7	261.4	318.4	384.8
	(kW)	42.9	43.5	43.9	44.0
	(A)	74.2	75.1	75.7	75.9
35	(kW)	201.3	247.9	302.6	366.4
	(kW)	48.0	48.8	49.5	49.8

		-5	0	5	10
25	(kW)				

		-5	0	5	10
25	(kW)	377.2	462.6	562.6	678.8
	(kW)	62.8	63.4	63.7	63.4
	(A)	107.3	108.3	108.7	108.3
30	(kW)	358.3	440.2	536.3	648.1
	(kW)	70.3	71.3	72.0	72.1
	(A)	120.1	121.8	122.8	123.0
35	(kW)	338.9	417.4	509.6	617.0
	(kW)	78.6	80.0	81.0	81.5
	(A)	134.2	136.6	138.3	139.2

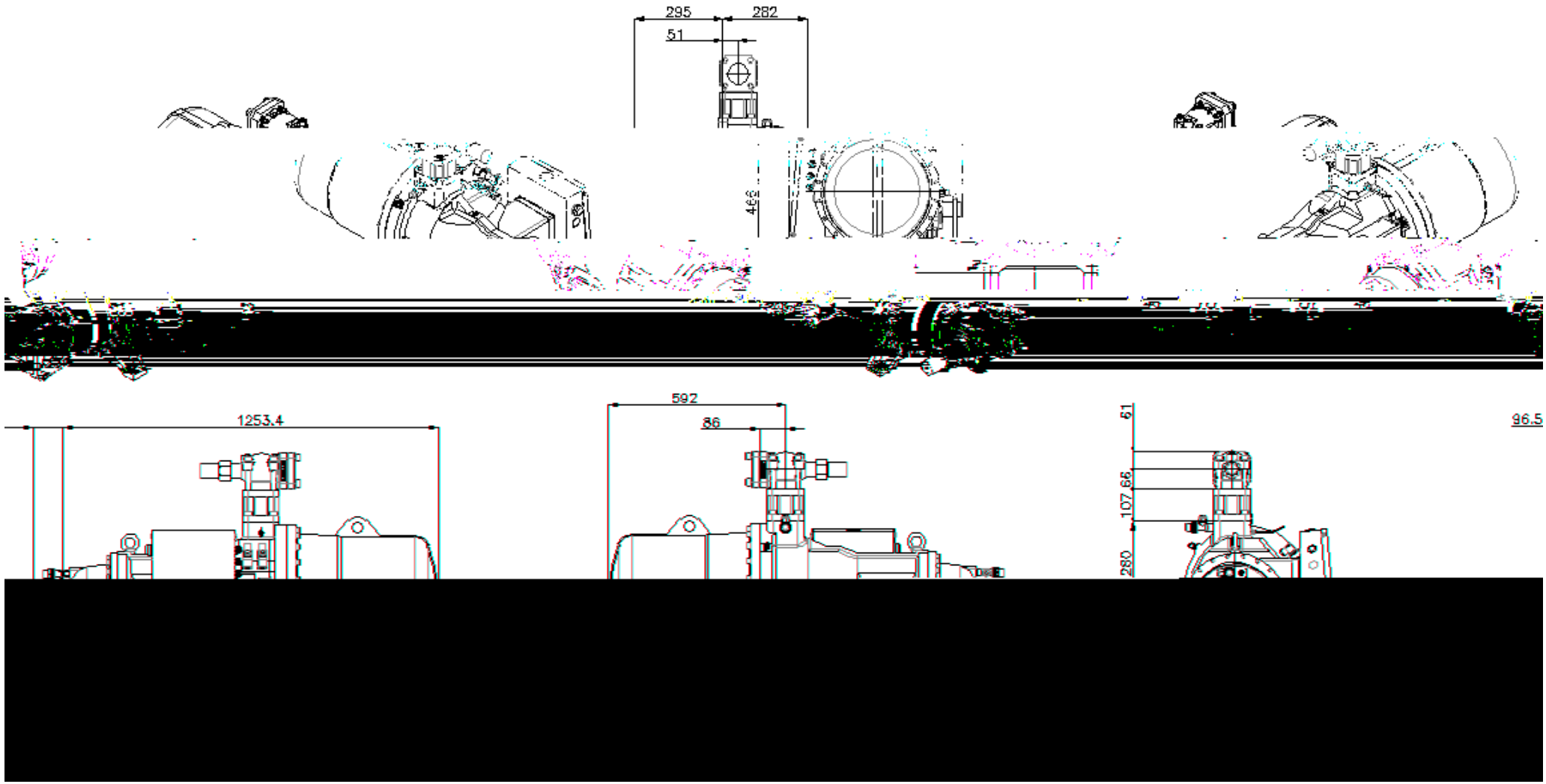
295
282
51
439
1253.4
592
86
61
107.66
280
96.5

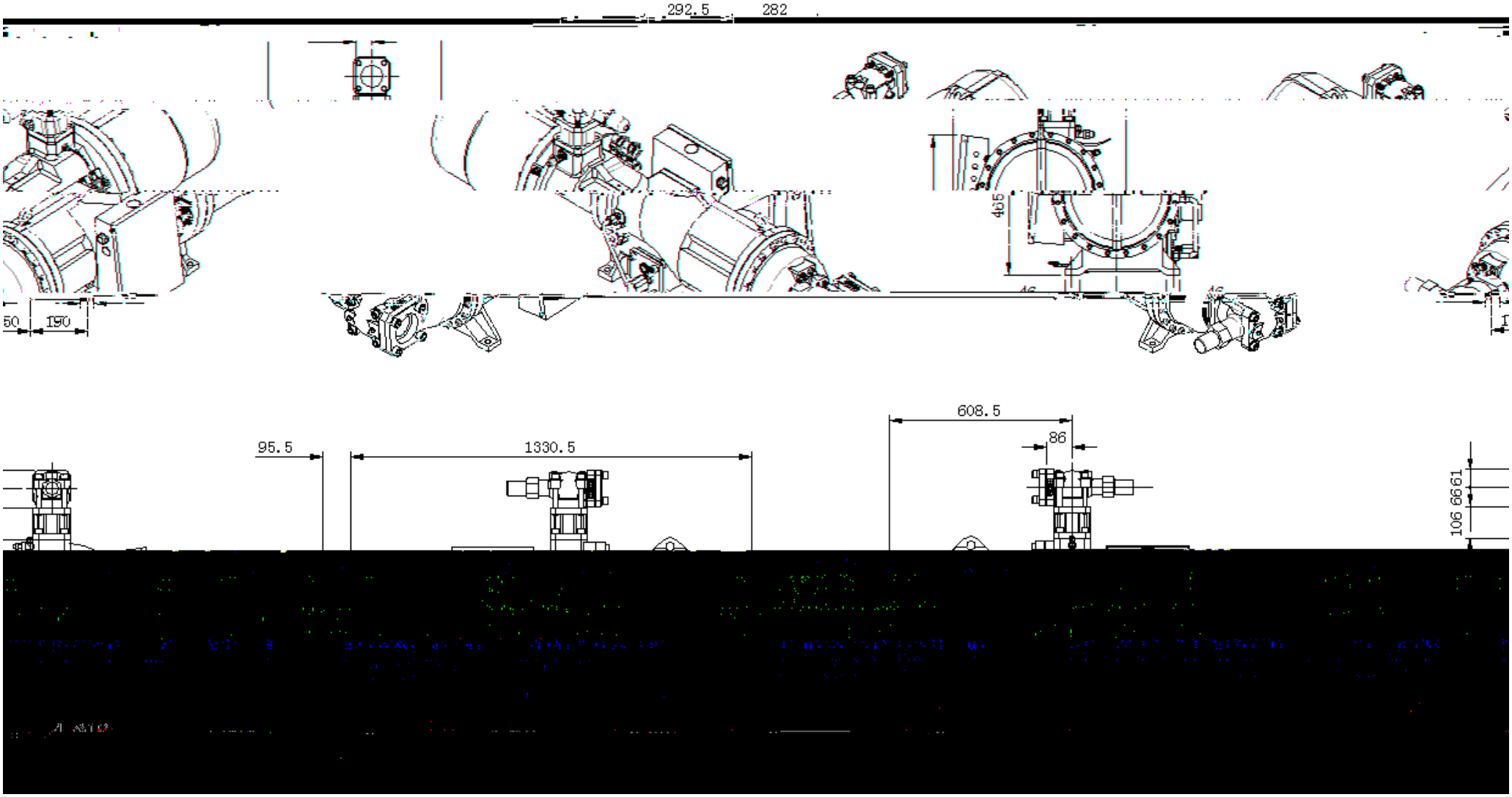
292.5
282
465
50
190
608.5
95.5
1330.5
86
106
66
61

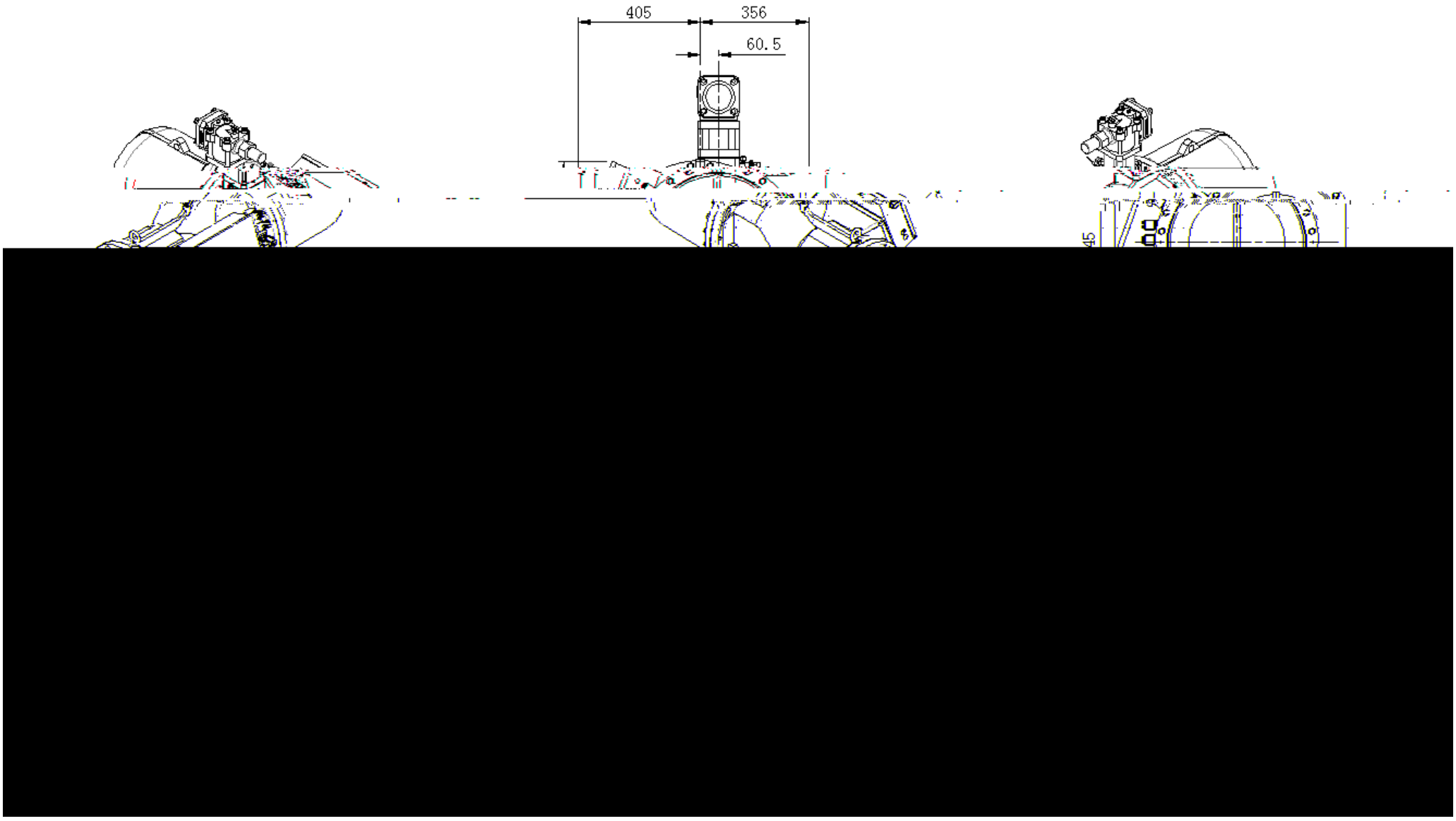
405
356
60.5

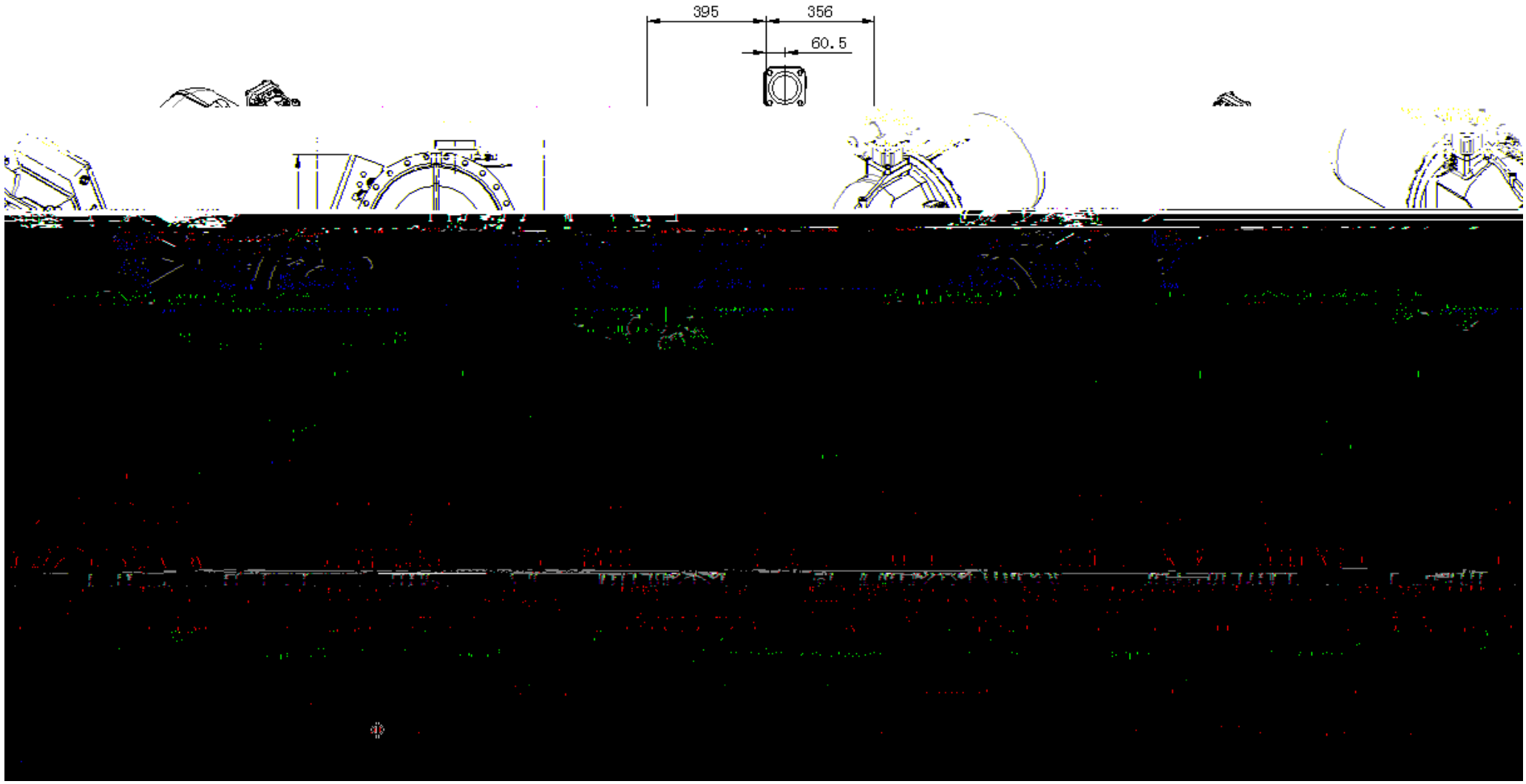
395
356
60.5

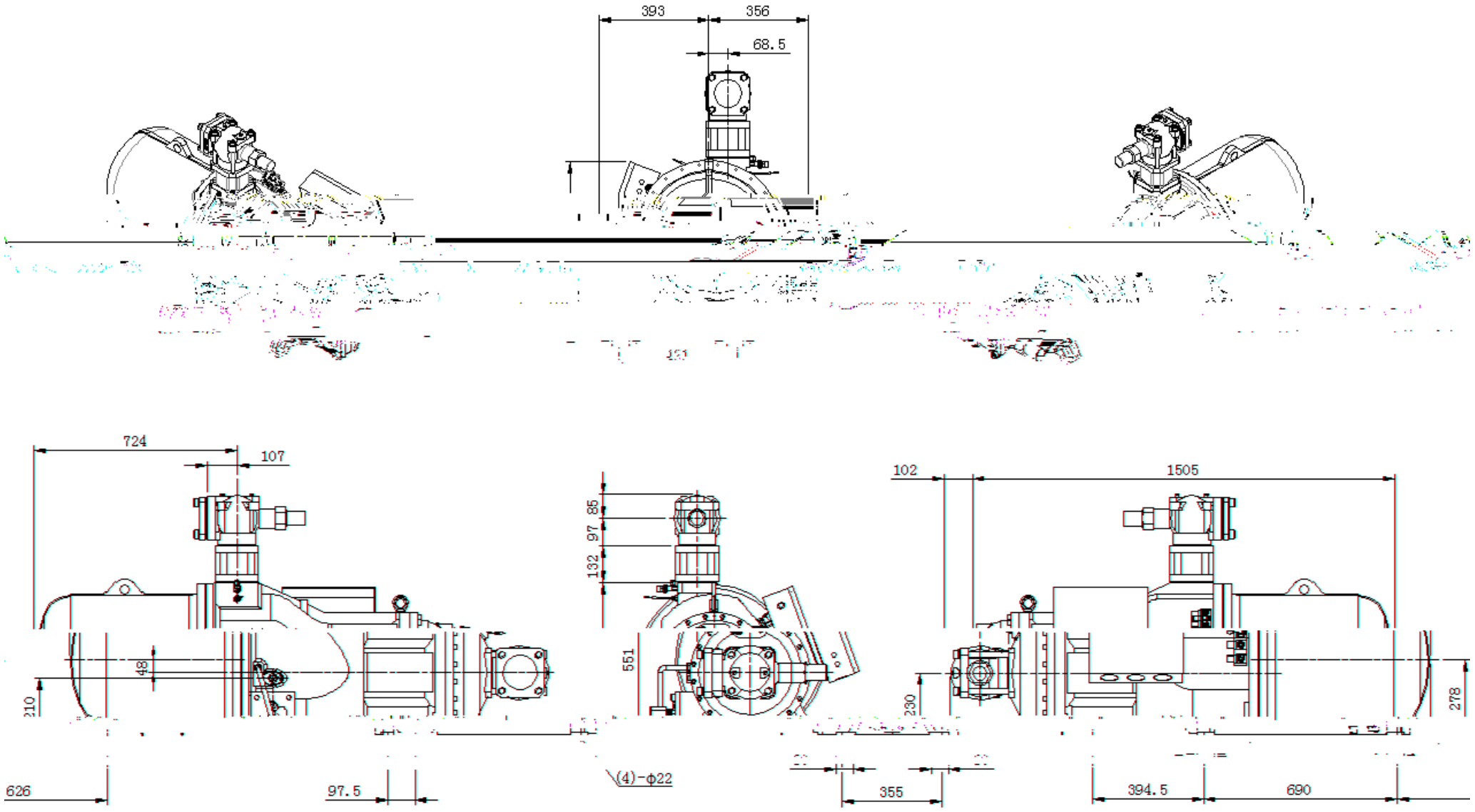
393
356
68.5
724
107
102
1505
85
97
132
48
210
551
230
278
626
97.5
(4)-φ22
355
394.5
690

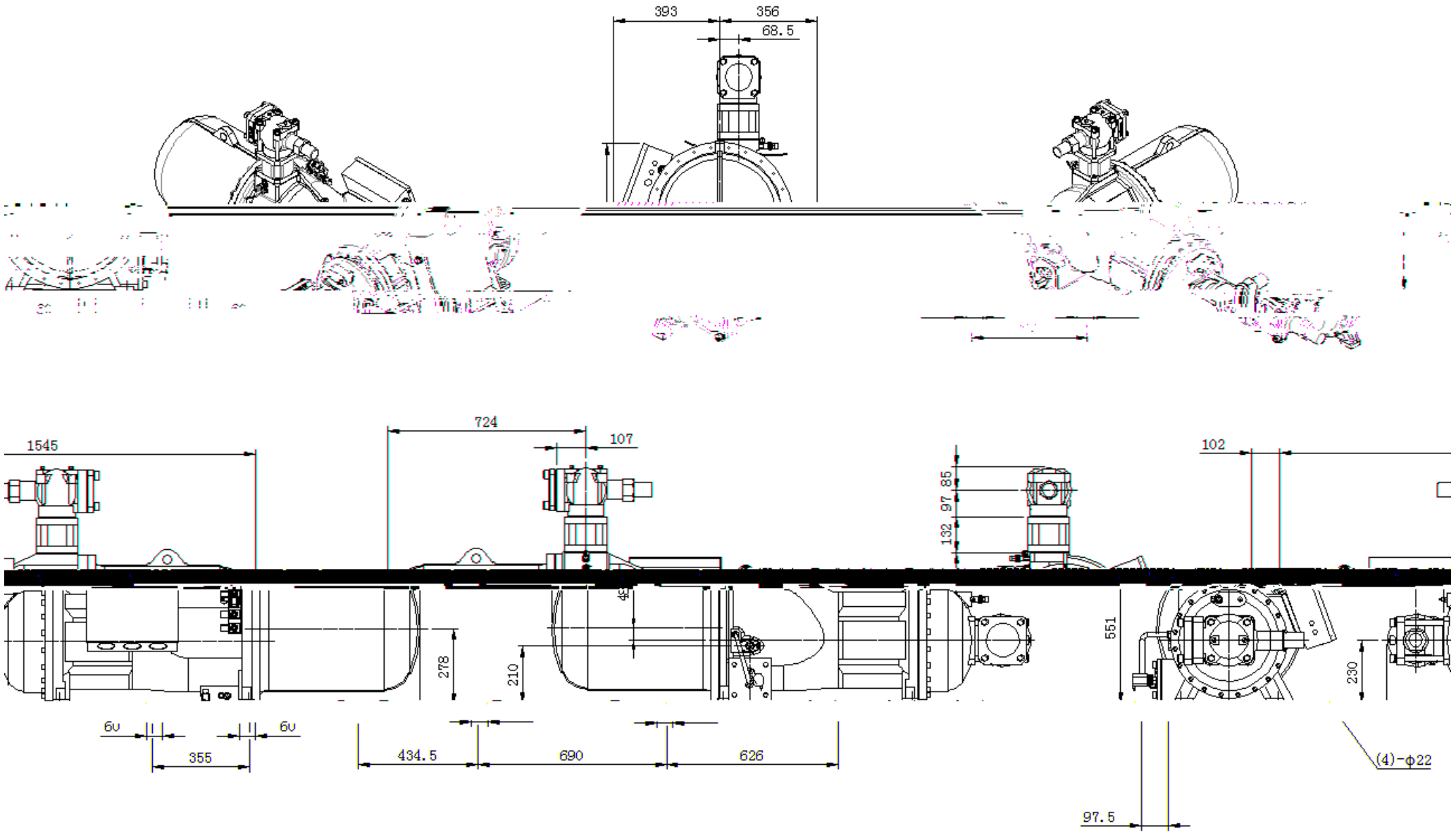
393
356
68.5
724
107
1545
102
85
97
132
551
278
210
230
60
60
355
434.5
690
626
(4)-φ22
97.5

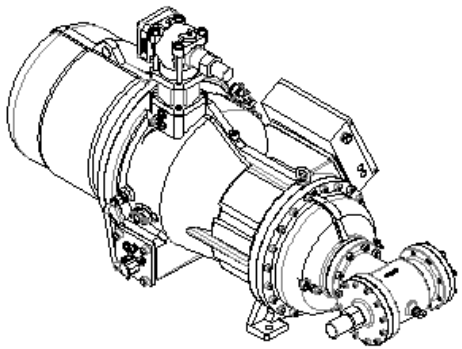

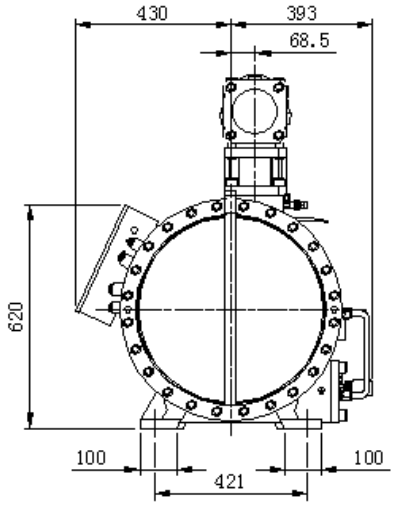
430
393
68.5
620
100
421
100

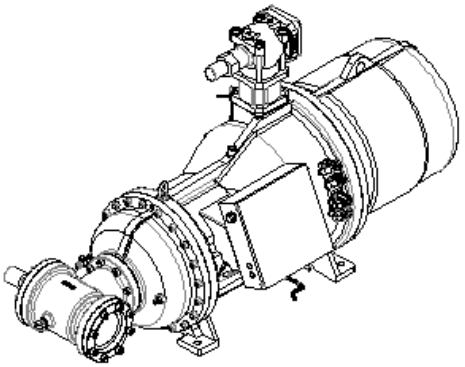

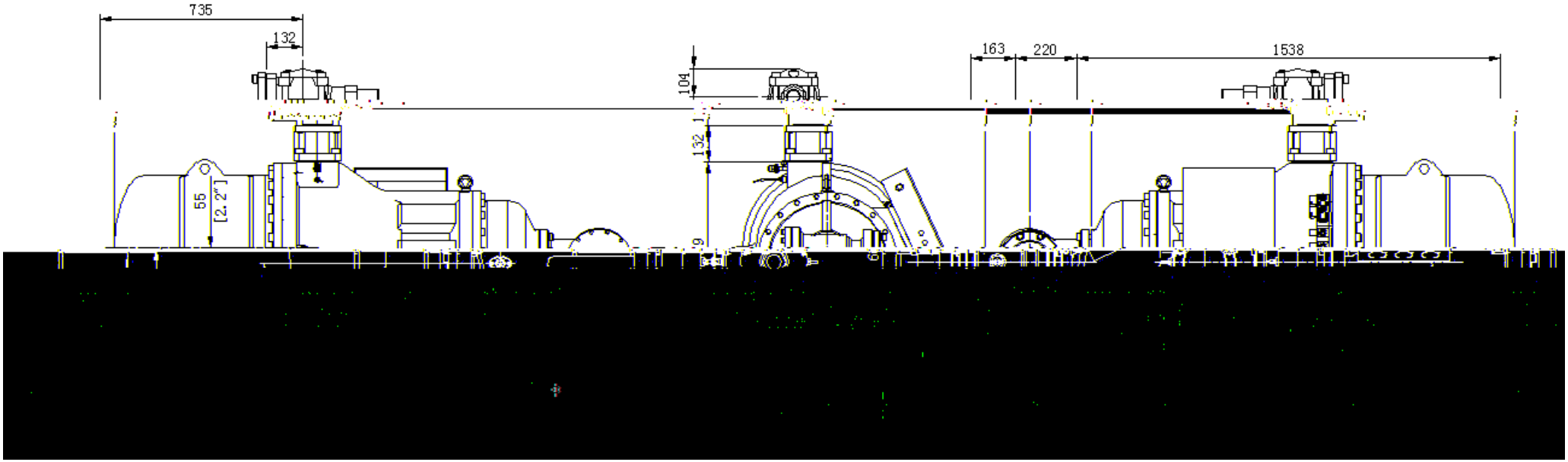
735
132
104
132
163
220
1538
55
[2.2"]
9

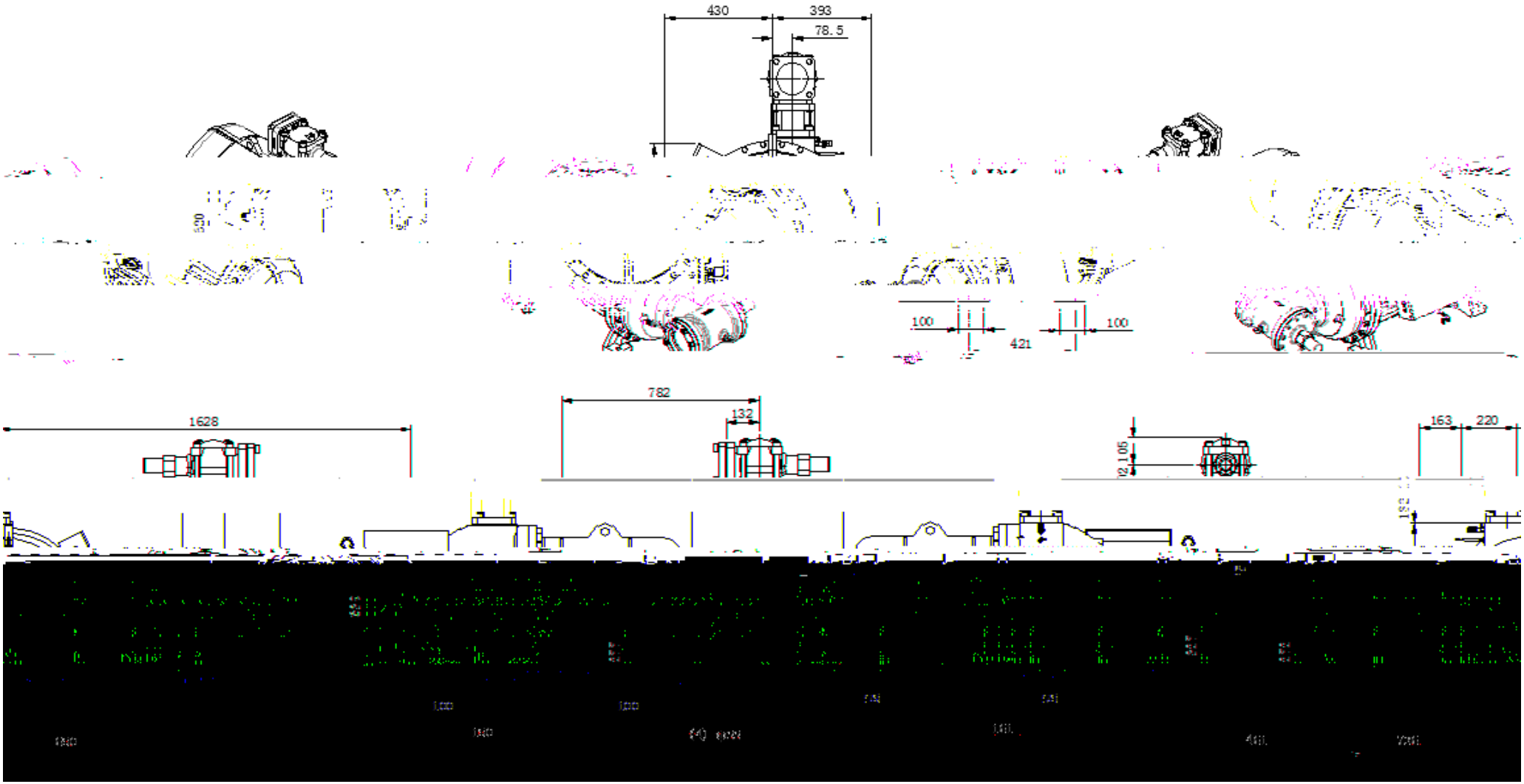
430
393
78.5
100
421
100
782
132
1628
163
220
105

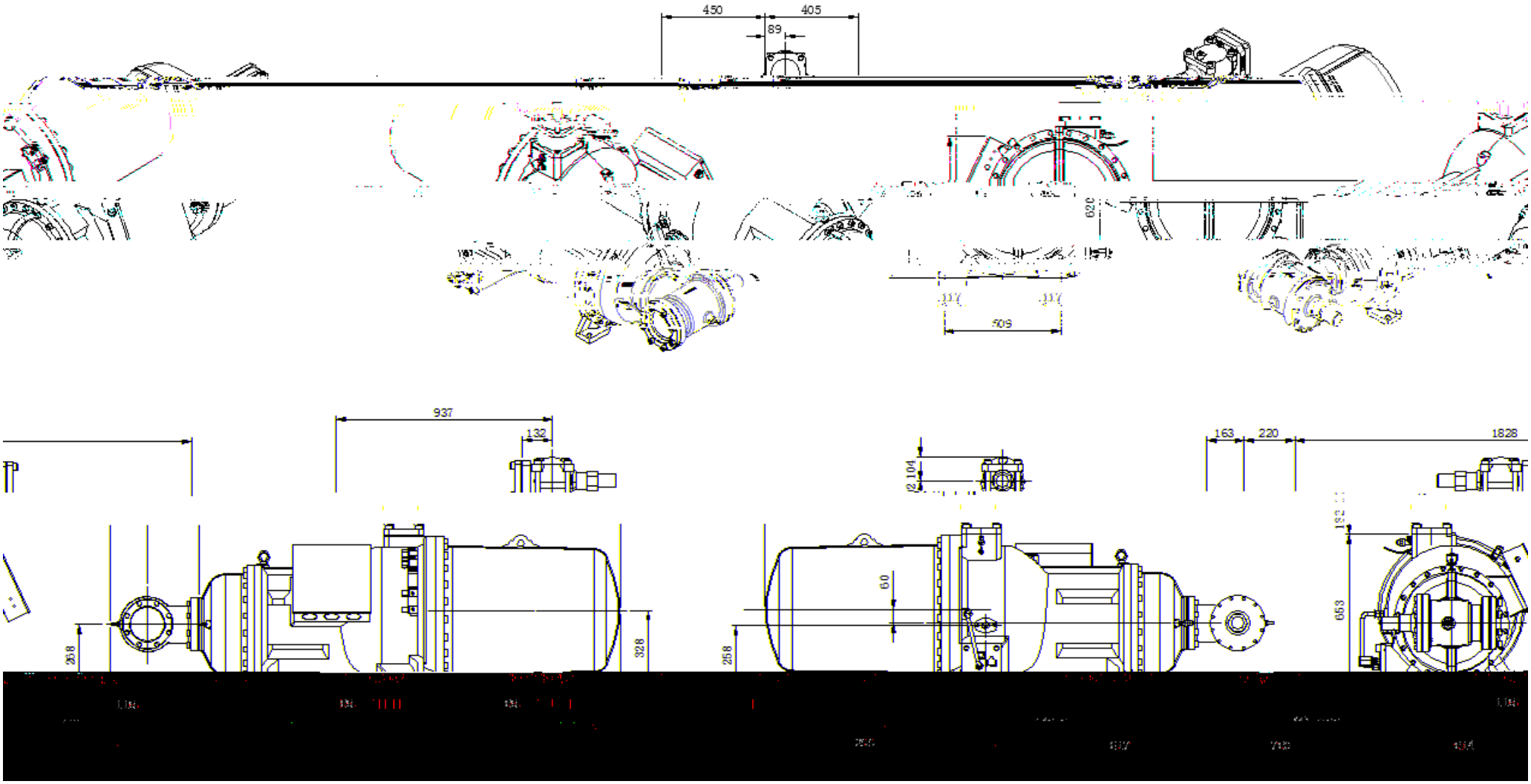
450
405
89
620
509
937
132
104
163
220
1828
60
258
328
653

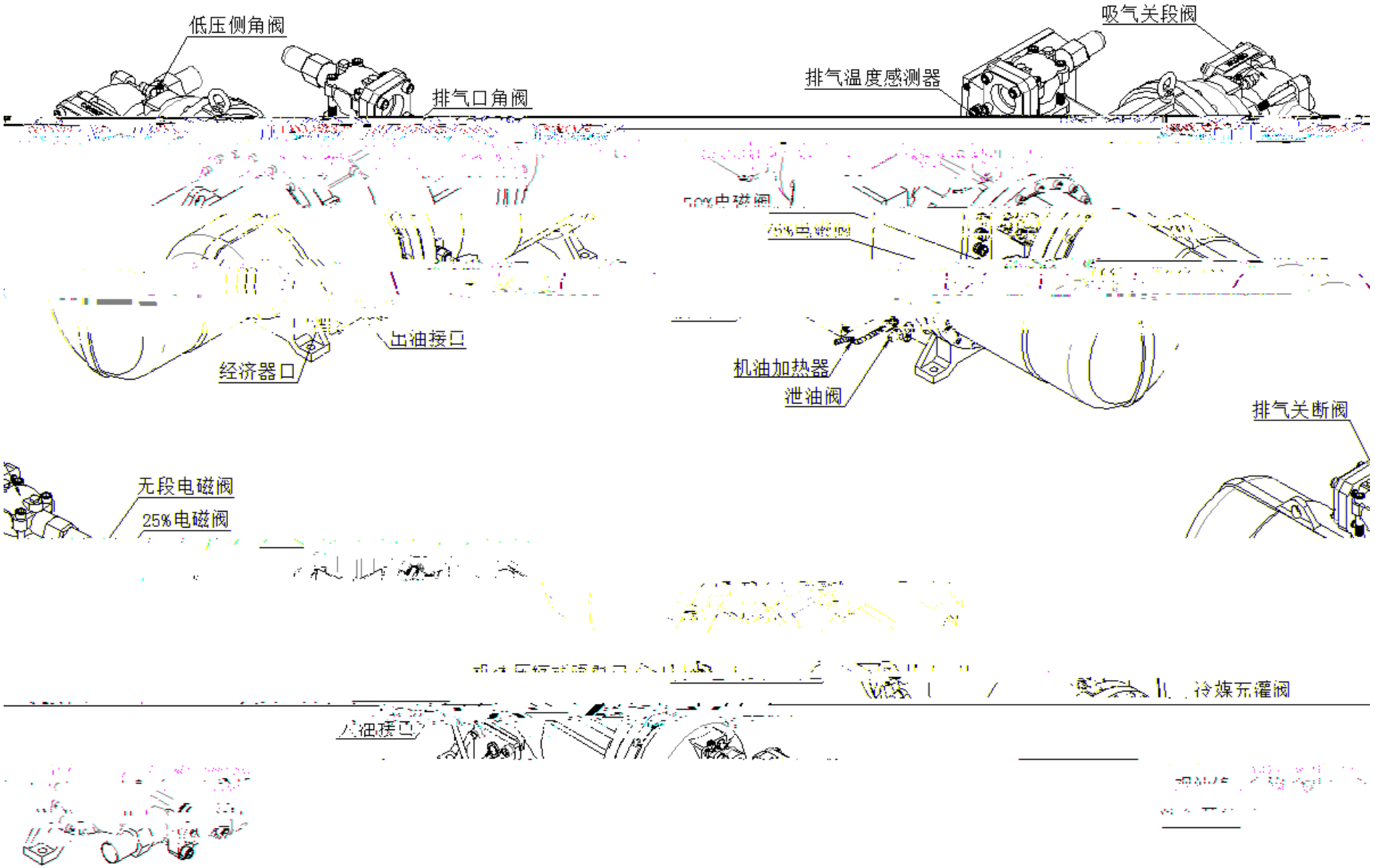
低压侧角阀
排气口角阀
吸气关段阀
排气温度感测器
出油接口
经济器口
机油加热器
泄油阀
排气关断阀
无段电磁阀
25%电磁阀
冷媒充灌阀

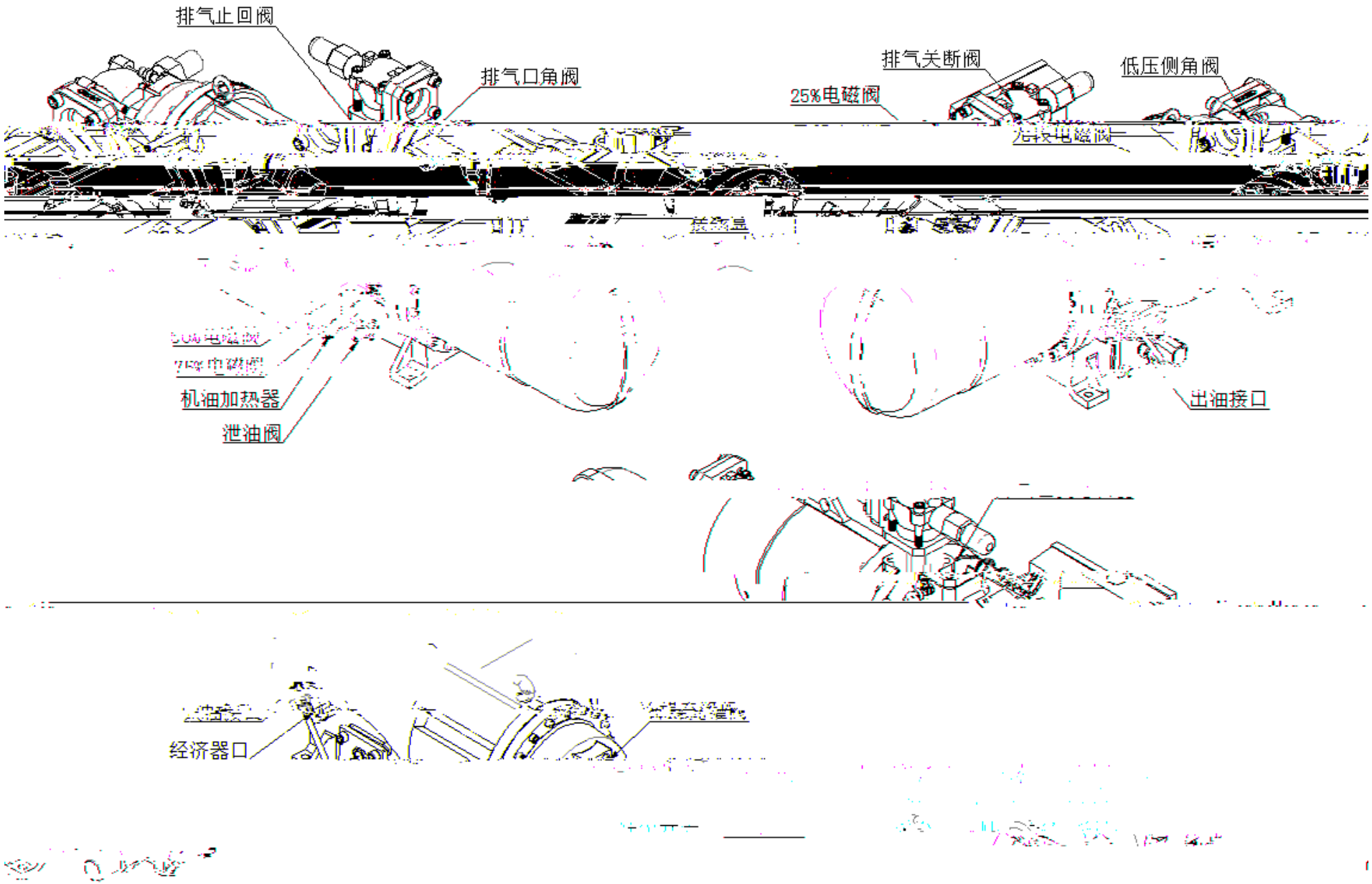
排气止回阀
排气口角阀
排气关断阀
低压侧角阀
25%电磁阀
机油加热器
泄油阀
出油接口
经济器口

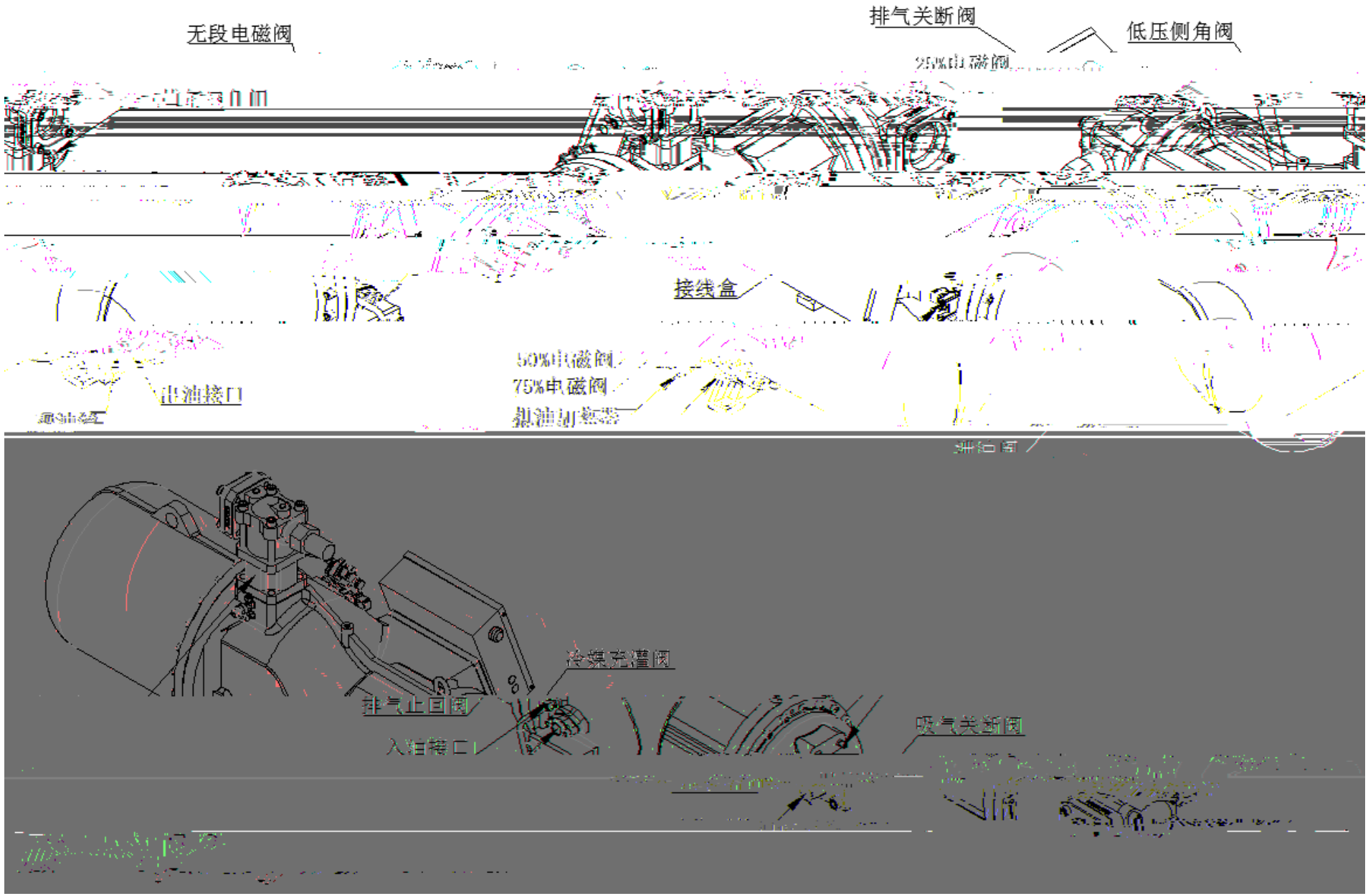
无段电磁阀
排气关断阀
低压侧角阀
接线盒
出油接口
50%电磁阀
75%电磁阀
冷媒充灌阀
排气止回阀
入油接口
吸气关断阀

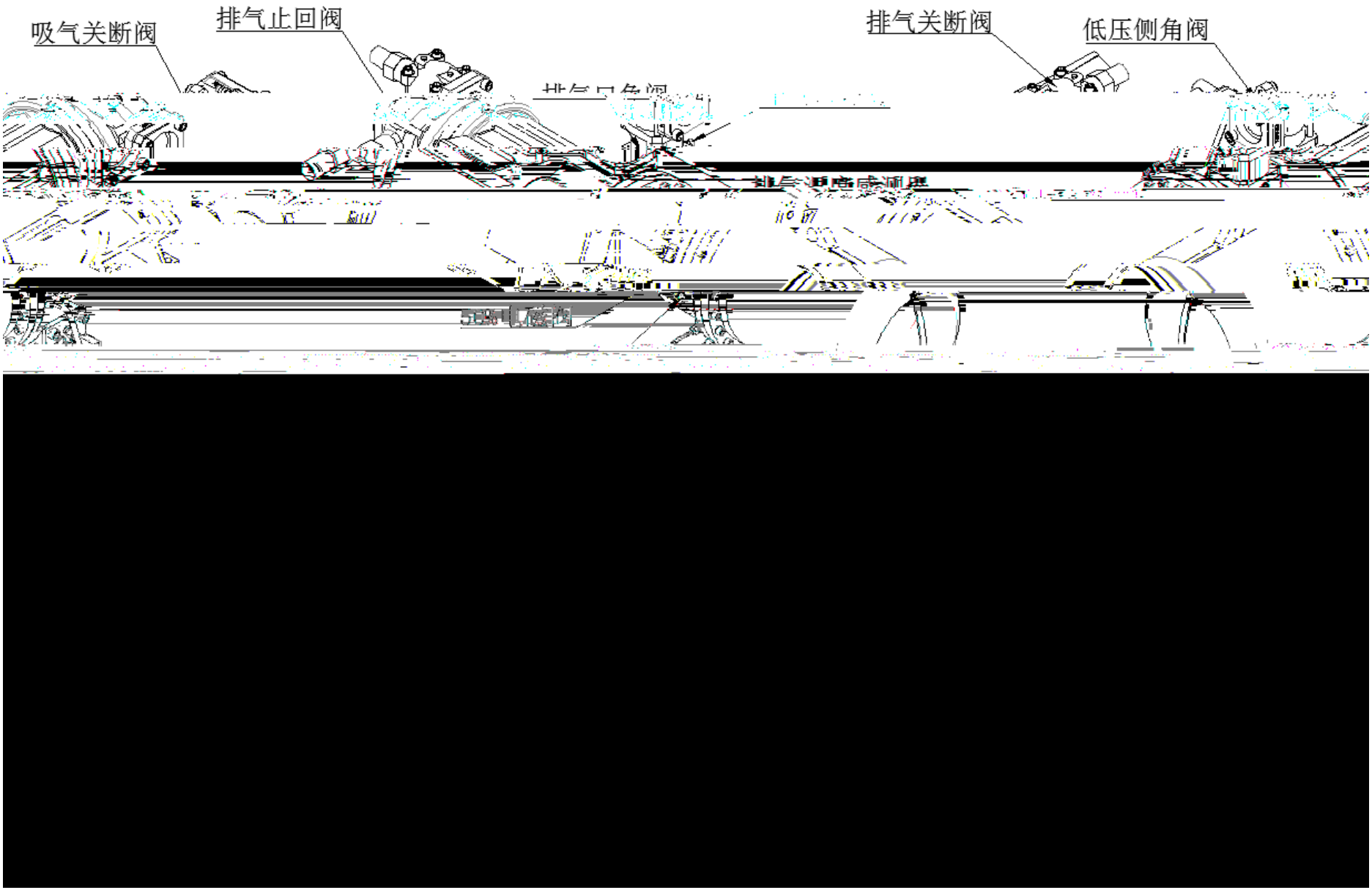
吸气关断阀
排气止回阀
排气关断阀
低压侧角阀

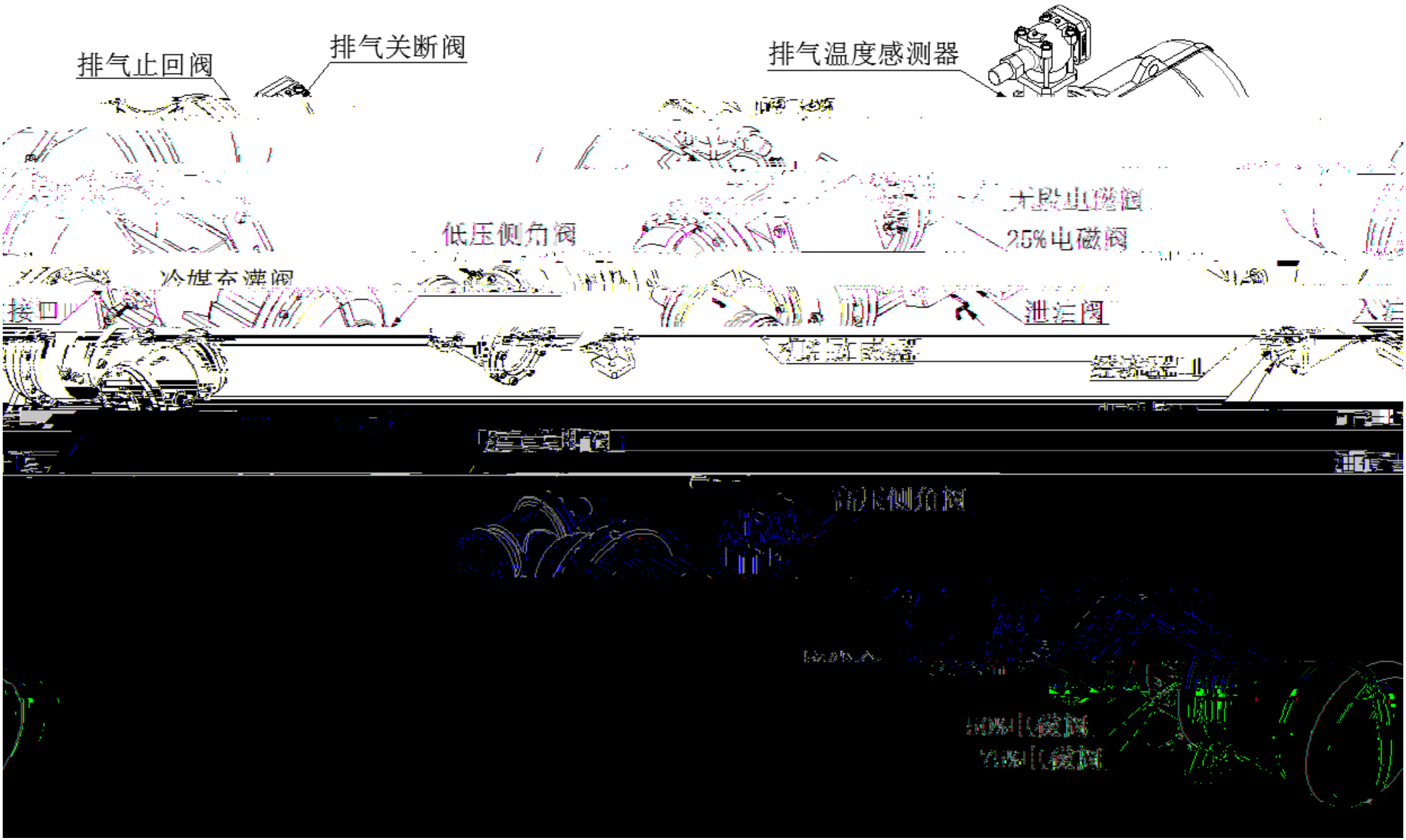
排气止回阀
排气关断阀
排气温度感测器
低压侧角阀
25%电磁阀
泄油阀
高压侧角阀

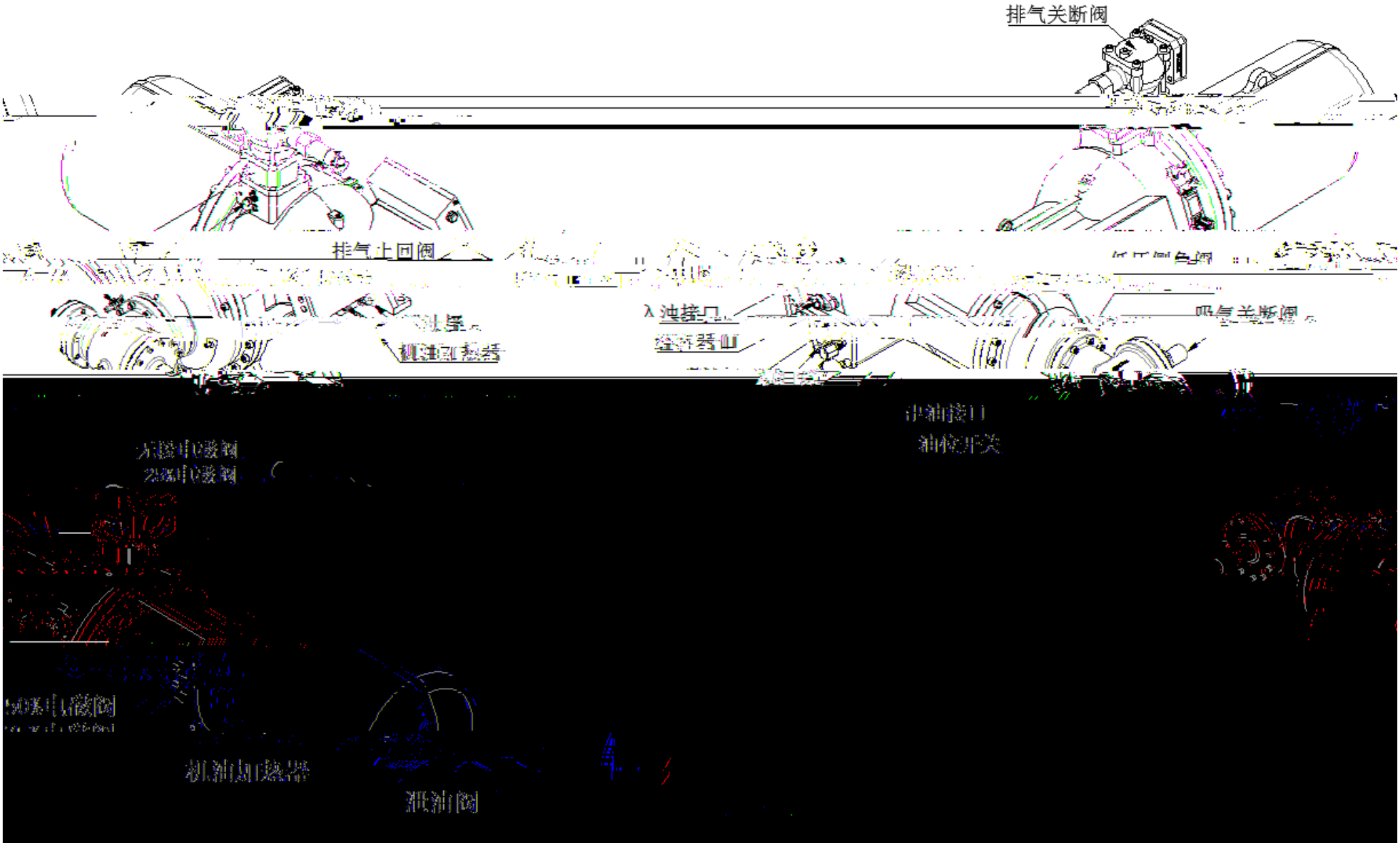
排气关断阀
排气上回阀
入油接口
吸气关断阀
中油接口
油位开关
泄油阀

~